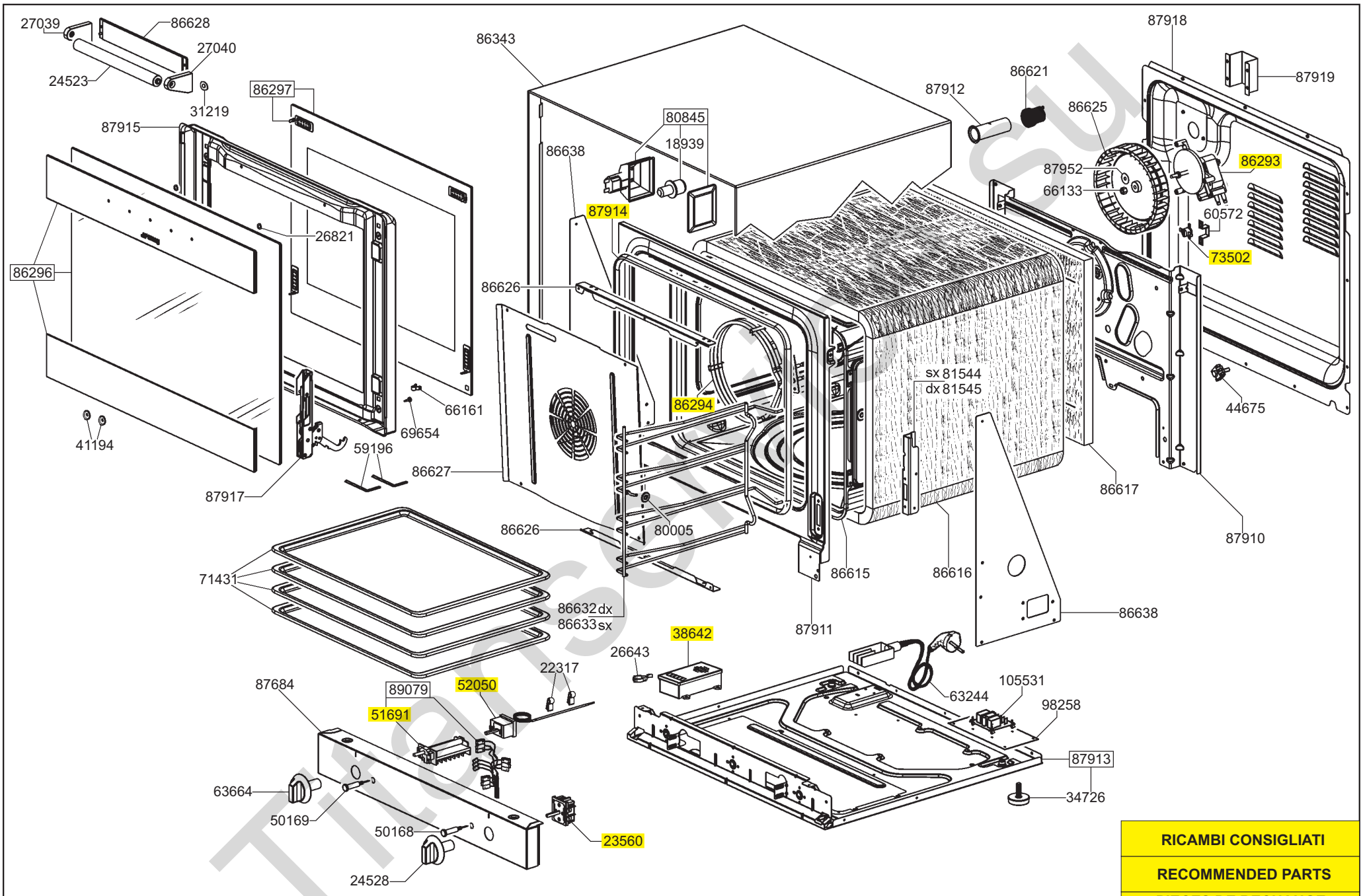

smeg S.p.A	FORM. A4	LA RIPRODUZIONE O LA CESSIONE DEL PRESENTE DISEGNO DEVONO ESSERE AUTORIZZATE DALLA "SMEG" SPA ANY REPRODUCTION OR TRANSFER OF THE PRESENT DRAWING MUST BE AUTHORIZED BY "SMEG" SPA	MODELLO - MODEL ALFA43	CODICE - ART.NO. 570180 - A	DATA - DATE 28.06.2010

RICAMBI CONSIGLIATI

RECOMMENDED PARTS

PIECES DE RECHANGE RECOMMANDEES

EMPFOHLENE ERSATZEILE