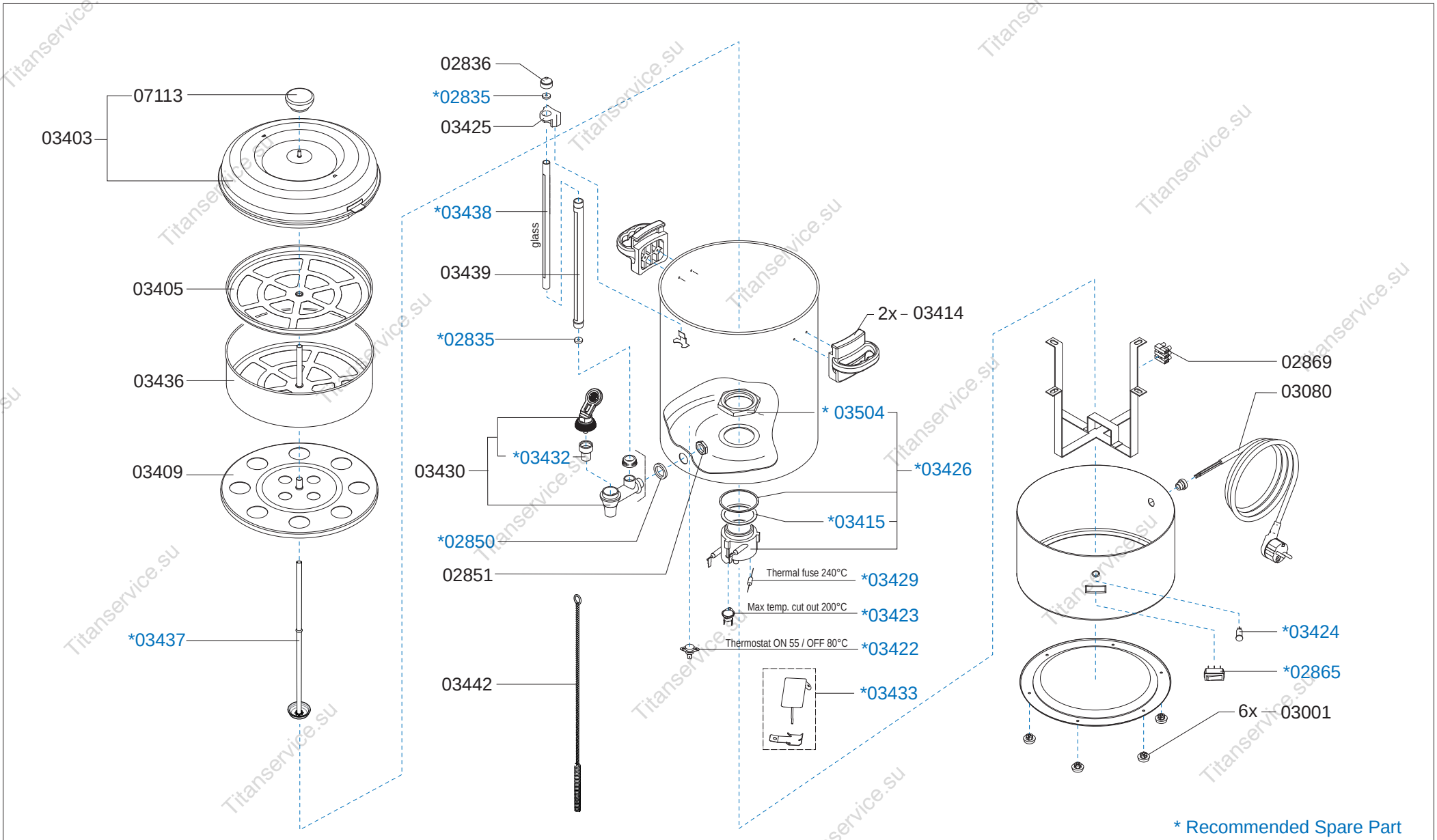

Type : Percostar 3 Artikel : 10403	From mach. nr. : 1QP 00001 Date : 08-2007	Page : 1-1 Rev. : 0.1 09-10-09	Drawer : MT Date : 14-08-2007
Rated voltage : 1N~220-240V 50-60Hz 1500W	**Spare Parts Info**	****** **Animo**® ***** **Assen - Holland**	www.animo.eu