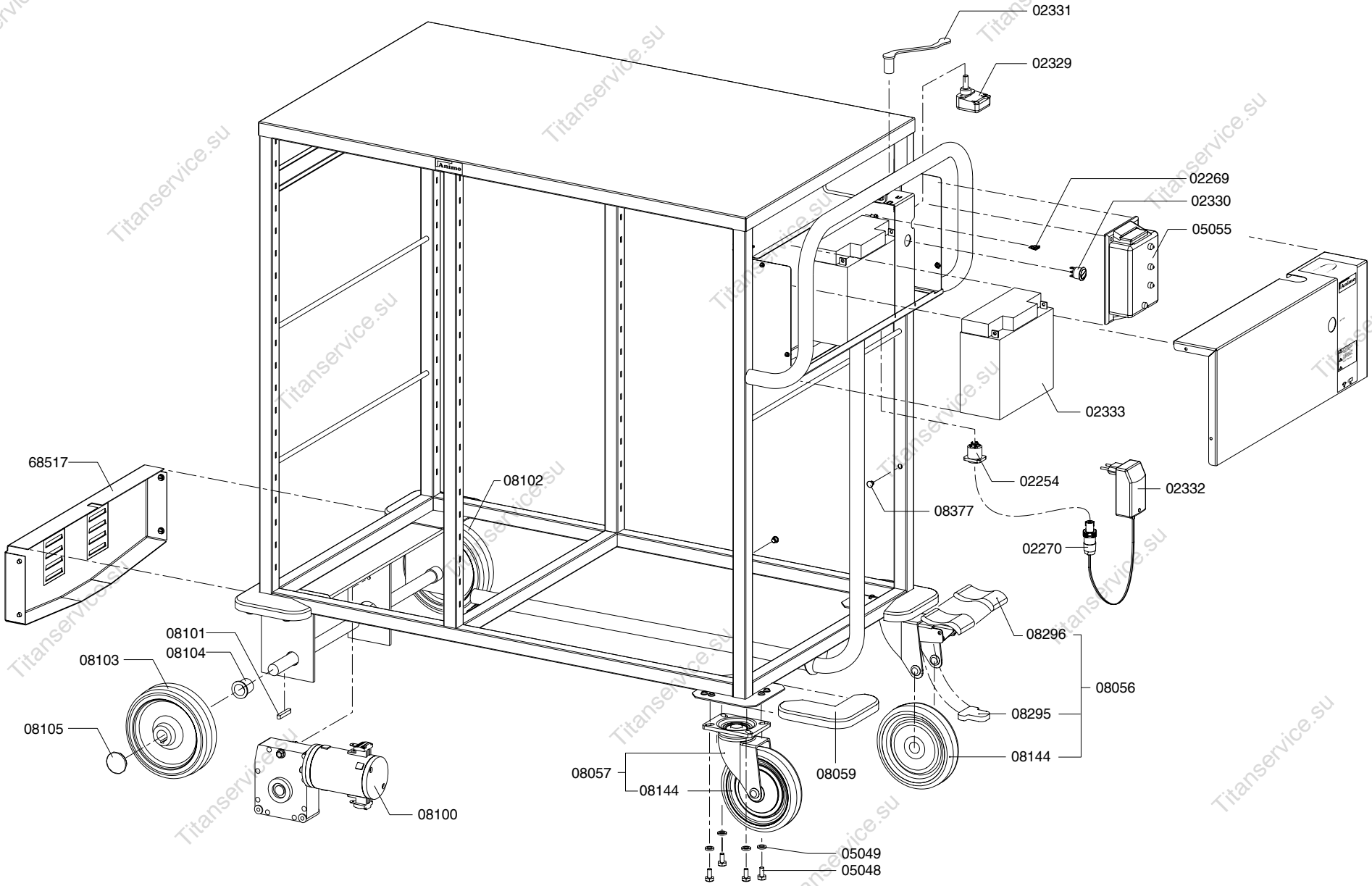

Type : SERVEERWAGEN SK15 VL ELEKTR Artikel : 60033	From mach.nr. : 4K27496 Date : 10/01	Page : 1-1 Rev. : **0**	Drawer : A.V. Date : 04-02-02
Rated voltage :	**Spare Parts Info**	****** **Animo** ***** **Assen - Holland**	