	TAVOLA	REV
	IT5330	01

GRILL XBM/2-XBR/2-XBL/2

Dalla matricola 99027692

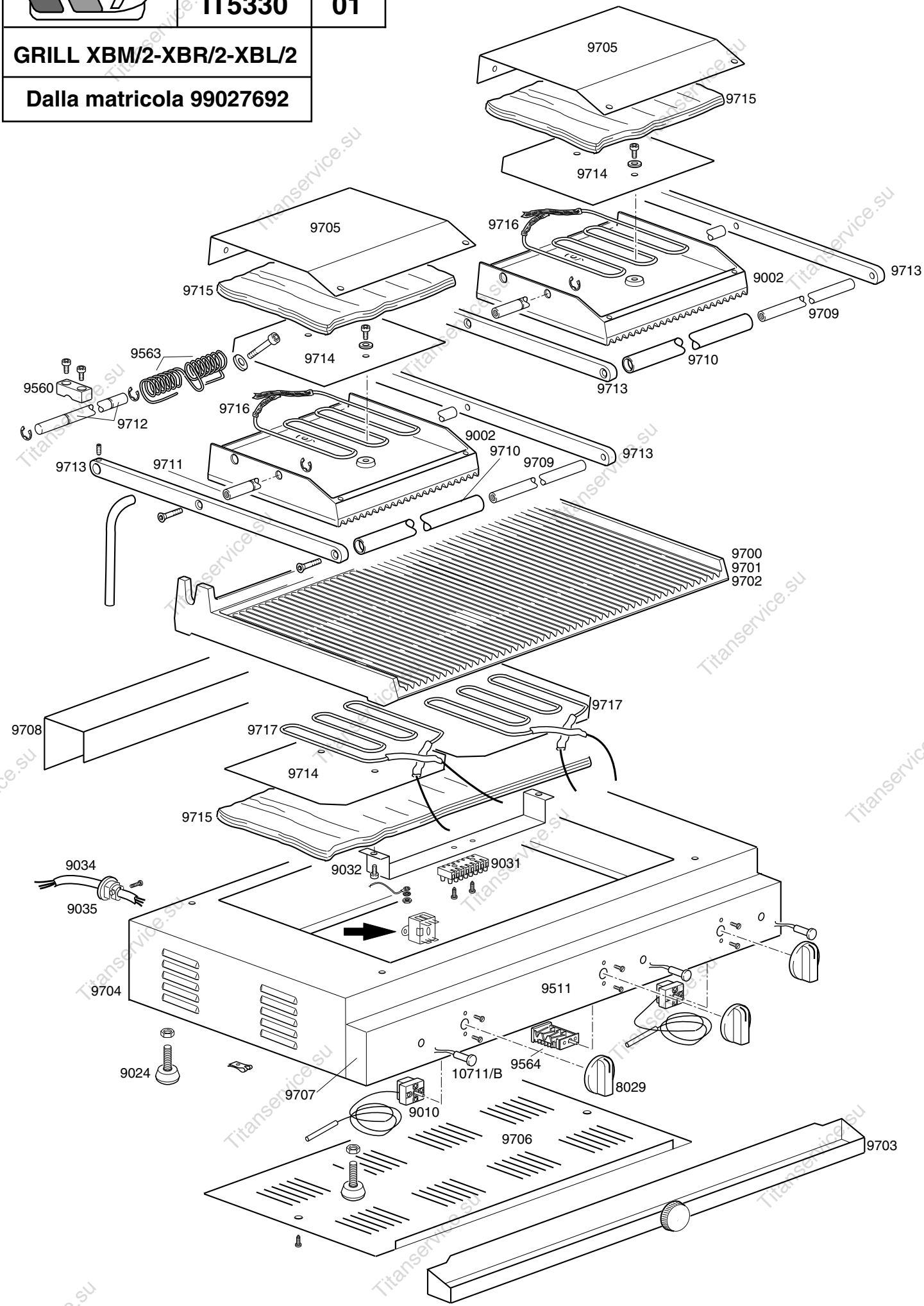

Titanservice.su

GRILL XBM-XBR-XBL

TAVOLA IT5330

CODICE	DESCRIZIONE	CODICE	DESCRIZIONE
8029	Manopola termostato		
6011	Termostato di sicurezza		
9002	Piastra superiore		
9010	Termostato piastra		
9024	Piedini		
9031	Morsettiera 16 poli		
9032	Portacomponenti inox		
9034	Cavo alimentazione		
9035	Fermacavo		
9511	Pannello comandi serigrafato		
9560	Frizione in ottone		
9563	Molla torsione		
9564	Interruttore generale		
9700	Piastra ghisa doppia inferiore rigata-liscia		
9701	Piastra ghisa doppia inferiore rigata		
9702	Piastra ghisa doppia inferiore liscia		
9703	Cassetto raccoglisugo		
9704	Carrozzeria esterna inox		
9705	Carter per ghisa superiore		
9706	Protezione di fondo		
9707	Frontale portacomandi		
9708	Protezione posteriore		
9709	Asta per impugnatura		
9710	Impugnatura		
9711	Perno bilanciamento		
9712	Perno sollevamento		
9713	Asta di sollevamento piastra superiore		
9714	Piastra di protezione		
9715	Pannello isolante		
9716	Resistenza superiore 1000W		
9717	Resistenza inferiore 1200W		
10711/B	Lampada spia tonda verde		

Titanservice.su