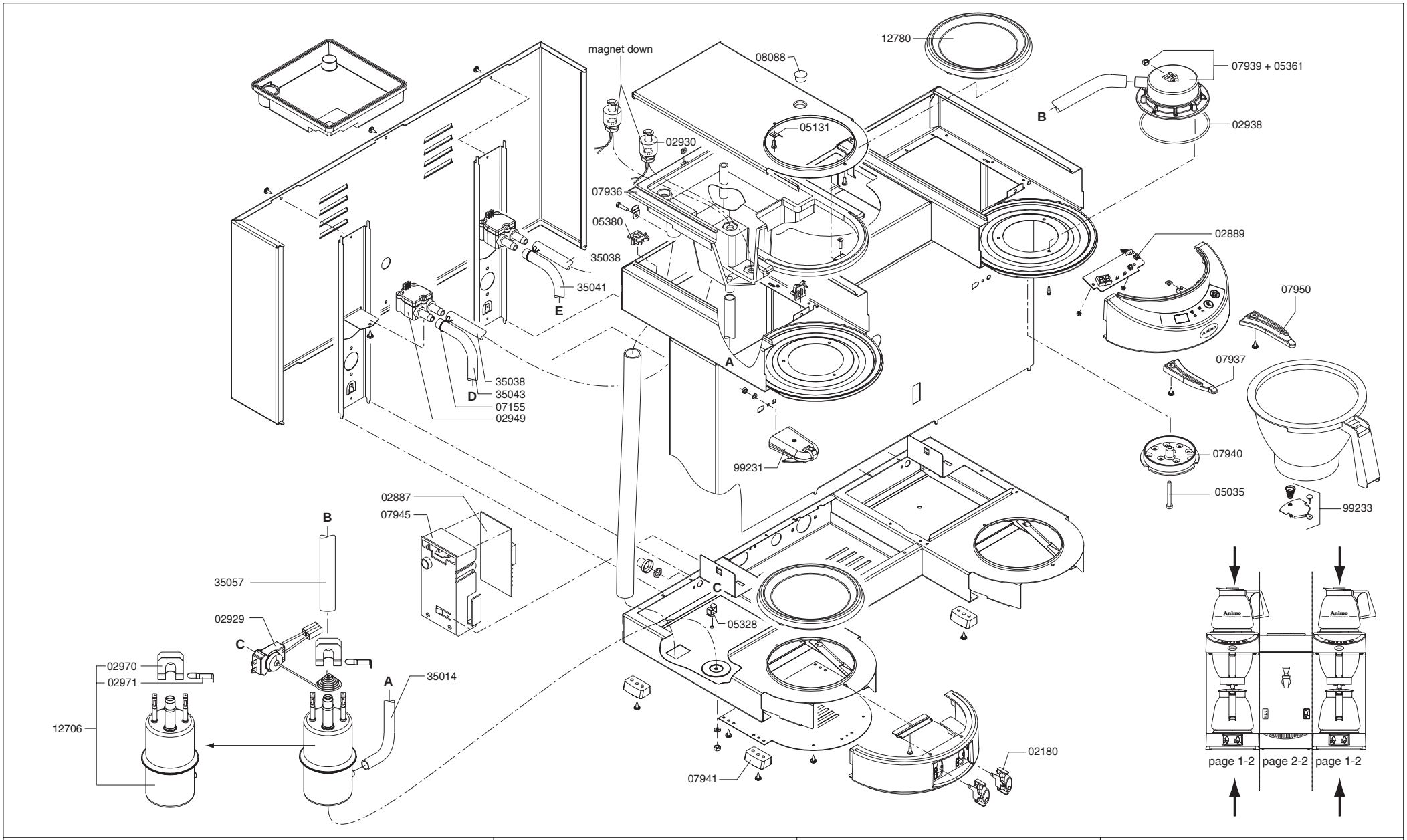

Type : M202W Artikel : 10565	From mach.nr. : 4J33547 Date : 11/00	Page : 1-2 Rev. : **0**	Drawer : A.V. Date : 30-03-01
Rated voltage : 3N~ 380-415V 50-60Hz 6600W	**Spare Parts Info**	****** **Animo** ***** **Assen - Holland**	

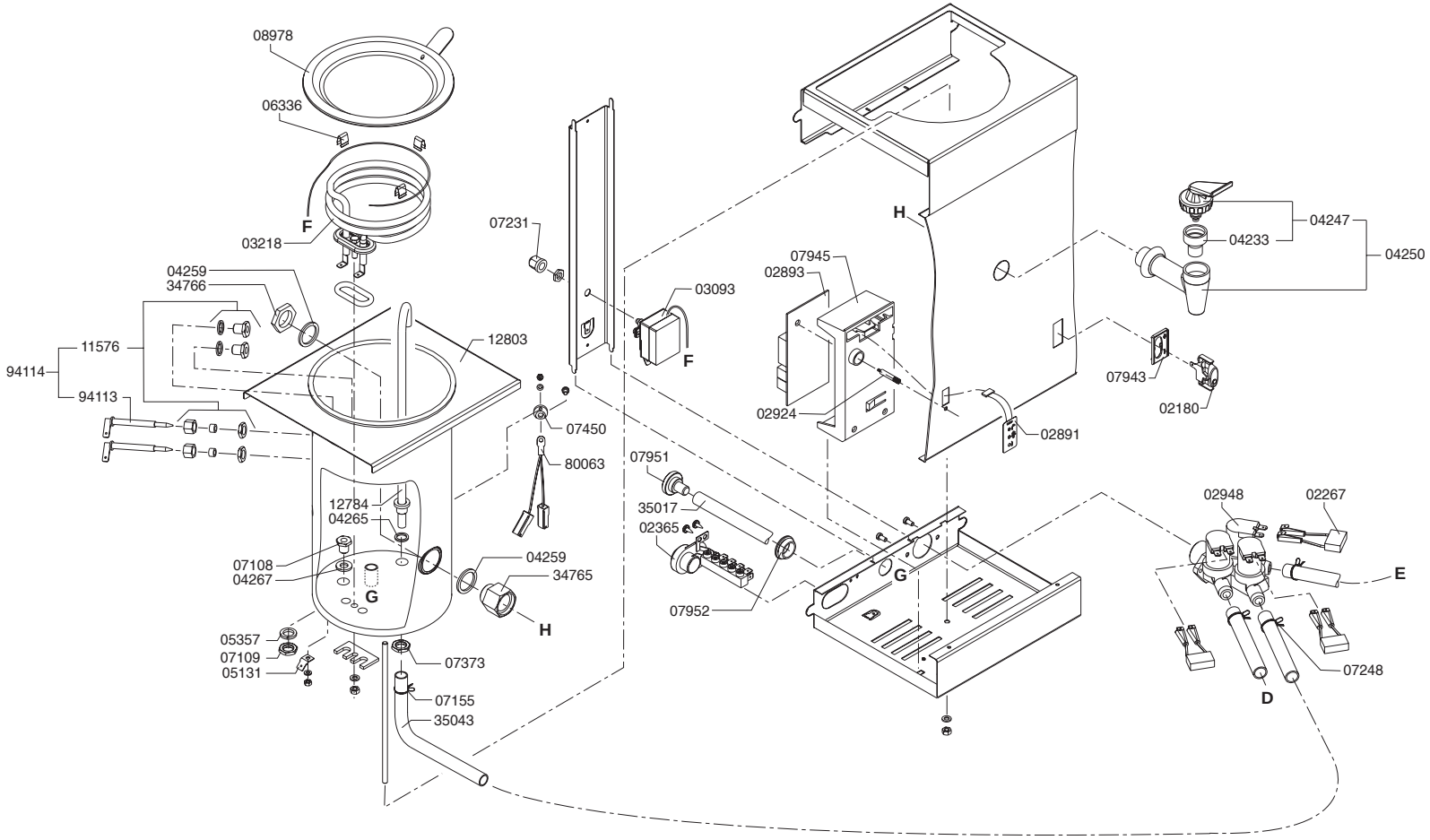

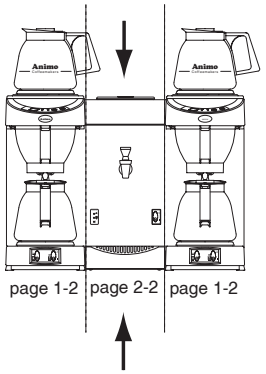

Type : M202W Artikel : 10565	From mach.nr. : 4J33547 Date : 11/00	Page : 2-2 Rev. : **0**	Drawer : A.V. Date : 30-03-01
Rated voltage : 3N~ 380-415V 50-60Hz 6600W	**Spare Part Info**	****** **Animo** ***** **Assen - Holland**	