Kühlung
Unterbau-Kühltisch

Artikel-Nr. 617006 (FRCM2K131Q00213 Snack 3M)

Explosionszeichnung / Ersatzteile

Bitte bei Ersatzteilbestellung immer Artikelnummer und Seriennummer mit angeben!

cookmax ist eine Marke der PENTAGAST eG
Philipp-Reis-Straße 9, D-36093 Künzell
Tel: +49 (0) 66 1 / 93 48 3 – 0 / Fax: +49 (0) 66 1 / 93 48 3 - 25
info@pentagast.de
www.pentagast.de

ESPLOSO BASE REFRIGERATA

REFRIGERATED COUNTER EXPLODED VIEW

snack

ESU0211EJ

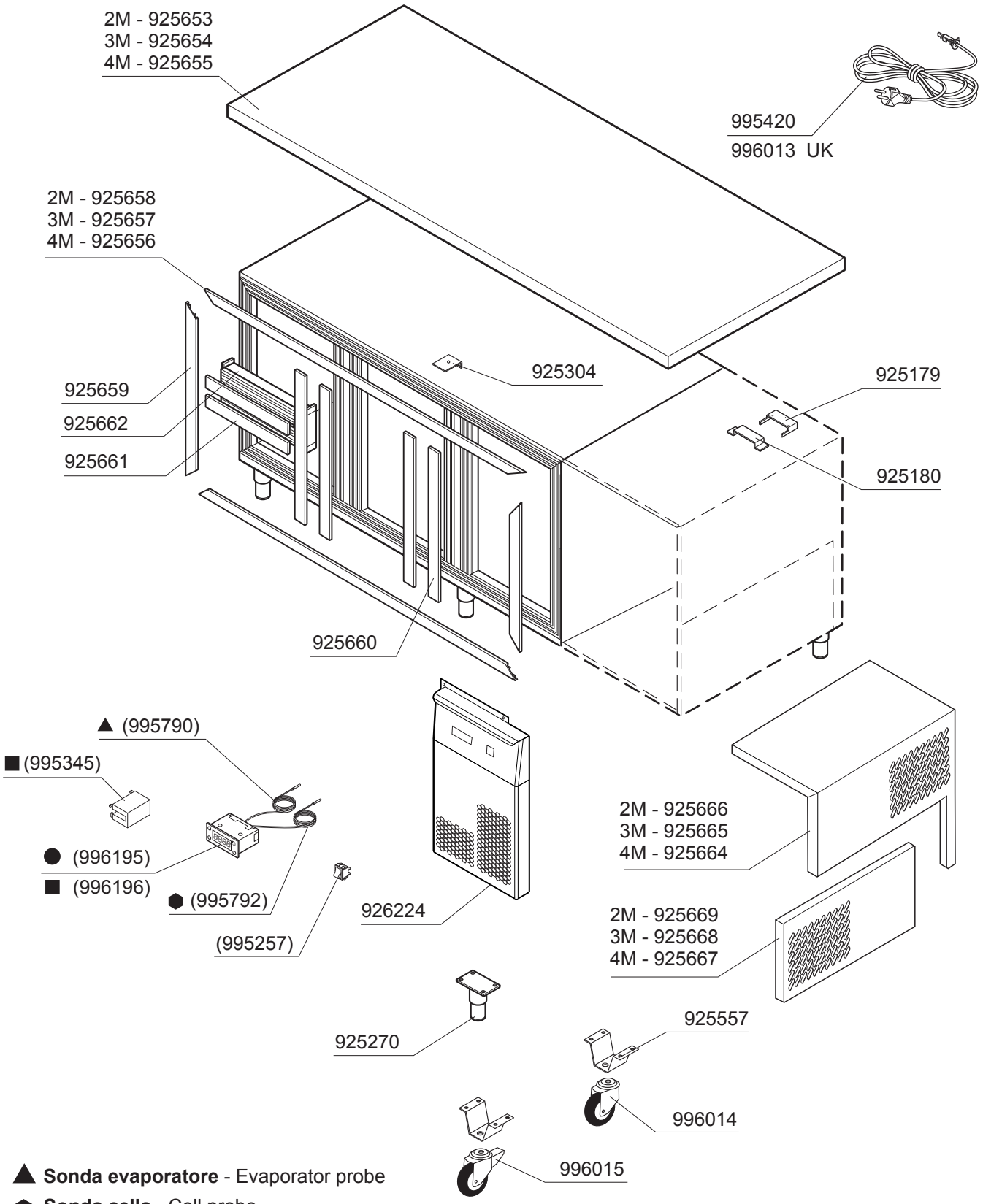

▲ **Sonda evaporatore** - Evaporator probe

⬢ **Sonda cella** - Cell probe

● **TN** - NT

■ **BT** - LT

(.....) RICAMBIO CONSIGLIATO

(.....) SUGGESTED SPARE-PARTS

COMANDI E PIANI PER NUOVO TAVOLO SNACK CONTROLS AND TOPS FOR NEW SNACK TABLES	RIF. REF.	Da matricola n° From serial n°
GN1/1		
	ESP3001-(43)	

Codice	Descrizione	*Description*
925179	SQUADR. SUP. POST.FISS.PIANI	*REAR UPPER SQUARE FIXING WORKTOP*
925180	SQUADR.INF.POST.FISS.PIANI	*REAR LOWER SQUARE FIXING WORKTOP*
925270	ASS. PIEDINO 2"X150H TAVOLI STAR	*2"ADJUSTABLE LEG-H=150 MM COUNTER STAR*
925304	SQUADRETTA FISSAGGIO PIANI SILVER	*SQUARE TO FIX THE WORKTOP 'SILVER' COUNT.*
925557	SUPPORTO RUOTA D=80 TR H=150	*SUPPORT CASTOR D=80 TR H=150*
925653	ASS. PIANO TAVOLO REF. NEW SNACK 2M	*WORKTOP NEW SNACK 2M*
925654	ASS. PIANO TAVOLO REF. NEW SNACK 3M	*WORKTOP NEW SNACK 3M*
925655	ASS. PIANO TAVOLO REF. NEW SNACK 4M	*WORKTOP NEW SNACK 4M*
925656	BATTUTA GUARNIZIONE ORIZ. NEW SNACK 4M	*HORIZONTAL GASKET RABBET NEW SNACK 4M*
925657	BATTUTA GUARNIZIONE ORIZ. NEW SNACK 3M	*HORIZONTAL GASKET RABBET NEW SNACK 3M*
925658	BATTUTA GUARNIZIONE ORIZ. NEW SNACK 2M	*HORIZONTAL GASKET RABBET NEW SNACK 2M*
925659	BATTUTA GUARNIZIONE VERTICALE DX-SX	*LEFT-RIGHT VERTICAL GASKET RABBET*
925660	BATTUTA GUARNIZIONE VERTICALE MONTANTI	*VERTICAL GASKET RABBET PILLAR*
925661	BATTUTA GUARNIZIONE TRAV.CASSETTO GN1/1	*HORIZ.GASKET RABBET TRAVERSE*
925662	TRAVERSINO SCHIUMATO CASSETTO GN1/1	*HOR. FOAMED TRAVERSE*
925663	ASS. CRUSCOTTO COMANDI NEW SNACK	*NEW SNACK CONTROL PANEL*
925664	COPERTURA GRUPPO NEW SNACK 4M	*COVER COOLING UNIT NEW SNACK 4M*
925665	COPERTURA GRUPPO NEW SNACK 3M	*COVER COOLING UNIT NEW SNACK 3M*
925666	COPERTURA GRUPPO NEW SNACK 2M	*COVER COOLING UNIT NEW SNACK 2M*
925667	PANNELLO COPRI CONDENS. NEW SNACK 4M	*MOVABLE PANEL FOR NEW SNACK 4M*
925668	PANNELLO COPRI CONDENS. NEW SNACK 3M	*MOVABLE PANEL FOR NEW SNACK 3M*
925669	PANNELLO COPRI CONDENS. NEW SNACK 2M	*MOVABLE PANEL FOR NEW SNACK 2M*
926224	ASS.CRUSC.COM.+CERN.NEW SNACK POLARIS	*CONTROL PANEL + SNACK HINGES POLARIS*
995257	INTERRUTTORE GENERALE VERDE PER AR	*MAIN SWITCH (GREEN)*
995345	RELE'DI POTENZA 30A 250V	*POWER RELAY 30A*
995420	CAVO DI ALIMENTAZIONE AR MNSC	*ELECTRIC SUPPLY CABLE*
995790	SONDA NTC L=2,5M PVC SBRINAMENTO	*PROBE NTC L=2,5 PVC DEFROSTING*
995792	SONDA NTC L=1,5M PVC TERMOSTATO	*PROBE NTC L=1,5M PVC THERMOSTAT*
996013	CAVO ALIMENTAZIONE TR U.K.	*ELECTRIC SUPPLY CABLE TR U.K.*
996014	RUOTA GIREVOLE D=80 SENZA FRENO	*CASTOR D=80 WITHOUT BRAKE*
996015	RUOTA GIREVOLE D=80 CON FRENO	*CASTOR D=80 WITH BRAKE*
996195	TELETERMOSTATO ID974 TR	*DIGITAL THERMOSTAT ID974 TR*
996196	TELETERMOSTATO ID974 TF	*DIGITAL THERMOSTAT ID974 TF*

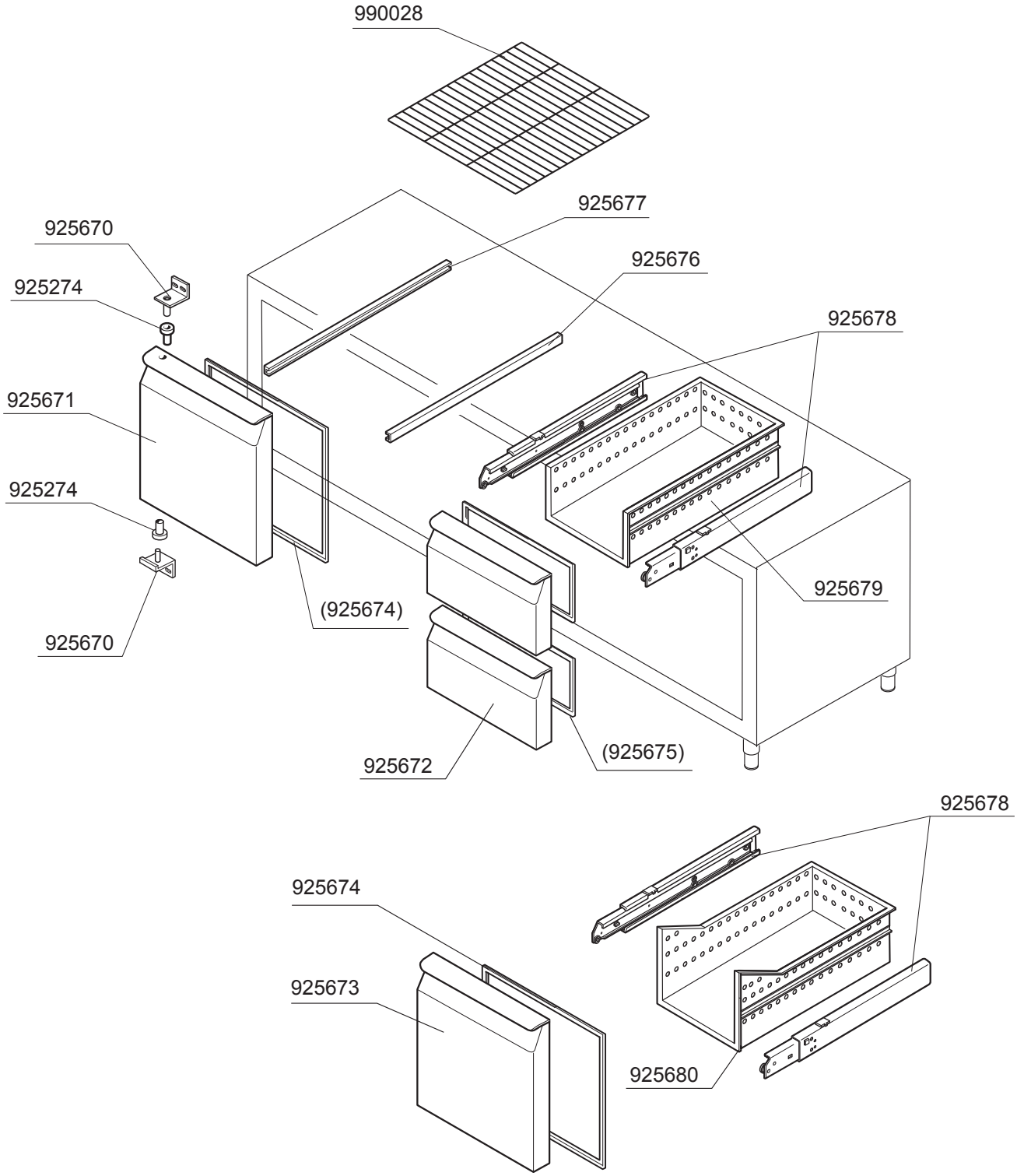

(.....) RICAMBIO CONSIGLIATO
(.....) SUGGESTED SPARE-PARTS

PORTE E CASSETTI PER NUOVO TAVOLO SNACK DOORS AND DRAWERS FOR NEW SNACK TABLES	RIF. REF.	Da matricola n° From serial n°
GN1/1		
	ESP3001-(44)	

Codice	Descrizione	*Description*
925274	BOCCOLA CERNIERA SUP.PORTE	*TOP HINGE BUSH - DOOR OF TR*
925670	CERNIERA PORTA NEW SNACK	*HINGE FOR DOOR NEW SNACK*
925671	ASSIEMATO PORTA SCHIUMATA NEW SNACK	*FOAMED DOOR NEW SNACK*
925672	ASSIEMATO CASSETTO SCHIUMATO NEW SNACK	*FOAMED DRAWER NEW SNACK*
925673	ASSIEM. CAS. SCHIUM. BOTTIGLIERA NEW SNACK	*FOAMED BOTTLES DRAWER NEW SNACK*
925674	GUARNIZIONE MAGNETICA PORTA NEW SNACK	*GASKET FOR DOOR NEW SNACK*
925675	GUARNIZIONE MAGNE. CASSETTO NEW SNACK	*GASKET FOR DRAWER NEW SNACK*
925676	GUIDA DESTRA TAVOLO NEW SNACK	*RIGHT SLIDE NEW SNACK*
925677	GUIDA SINISTRA TAVOLO NEW SNACK	*LEFT SLIDE NEW SNACK*
925678	COPPIA GUIDE TELESCOPICHE L=500 NEW SNACK	*PAIR OF TELESCOPIC SLIDES L=500*
925679	ASS. INVOLUCRO CASSETTO NEW SNACK	*DRAWER BODY NEW SNACK*
925680	ASS. INVOLUCRO BOTTIGLIERA NEW SNACK	*BOTTLES DRAWER BODY NEW SNACK*
990028	GRIGLIA GN1/1 ACC.CROMATO+RILSAN	*GN 1/1 RILSAN-CHROM. PLATED SHELF*

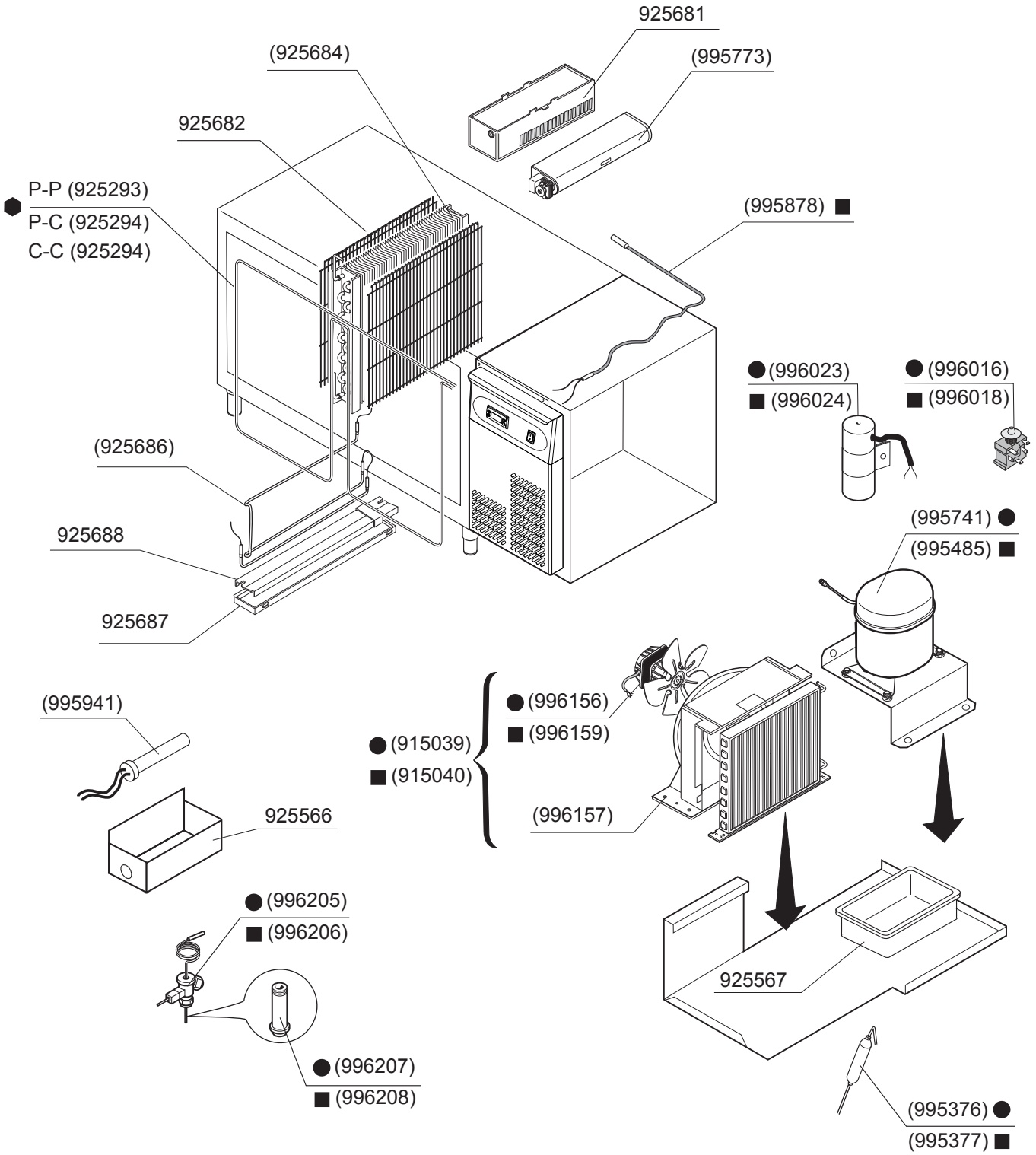

⬢ **P = Vano porta** - Door compartment
C = Vano cassetti - Drawers compartment

● **TN** - NT
■ **BT** - LT

(.....) RICAMBIO CONSIGLIATO
(.....) SUGGESTED SPARE-PARTS

IMPIANTO FRIGO NUOVO TAVOLO SNACK 2M REFRIGERATED UNIT FOR NEW SNACK 2M TABLES	RIF. REF.	Da matricola n° From serial n°
GN1/1		
		ESP3001-(45)

Codice	Descrizione	*Description*
915039	ASSIEMATO CONDENSATORE STVF 67	*ASSEMBLING CONDENSER STVF 67*
915040	ASSIEMATO CONDENSATORE STVF 100	*ASSEMBLING CONDENSER STVF 100*
925293	RESISTENZA CORNICI TR 2/7	*WIRE HEATER FRAME TR 2/7*
925294	RESISTENZA CORNICI TR 3/7	*WIRE HEATER FRAME TR 3/7*
925566	VASCHETTA EVAPORA CONDENSA TAR-TR 2T	*CONDENSATE EVAP. TRAY*
925567	VASCHETTA EVAPORAZIONE ACQUA CONDENSA TR	*CONDENSATE EVAP. TRAY*
925681	SUPPORTO VENTILATORE VANO NEW SNACK	*FAN SUPPORT FOR COMPART. NEW SNACK*
925682	GRIGLIA DI PROTEZIONE EVAPORATORE 2-4M	*EVAPORATOR PROTECTION GRATE 2-4M*
925684	EVAPORATORE TAVOLO NEW SNACK 2-4M	*EVAPORATOR NEW SNACK 2-4M*
925686	RESISTENZA SBRINAMENTO NEW SNACK	*DEFROST HEATER NEW SNACK*
925687	VASCHETTA SCARICO CONDENSA NEW SNACK	*CONDENSATE OUTLET TRAY NEW SNACK*
925688	CONTROVASCHETTA SCAR. COND. NEW SNACK	*BACK TRAY EVAP. NEW SNACK*
995376	FILTRO DEIDRATORE 15 GR 6X3	*DEHYDRATOR FILTER 15GR.6X3*
995377	FILTRO DEIDRATORE 25 GR 6X3	*DEHYDRATOR FILTER 25GR. 6X3*
995485	COMPRESSORE 14,5CC T2155GK CSIR R404A	*COMPRESSOR T2155GK*
995741	COMPRESSORE B6144Z R134A	*COMPRESSOR B6144Z - R134A*
995773	VENTILATORE TANGENZIALE D=60 L=270	*TANG.VENTILATOR D=60 L=270*
995878	RESISTENZA SCARICO CONDENSA P.C. 750	*WIRE HEATER FOR OUTLET*
995941	RESISTENZA 190W UMIDIFIC. TR. LIEVITAM.	*HEATER 190W HUMIDIF. TR. LIEVITAMATIC*
996016	RELE' AVVIAMENTO DANFOSS '117U6000	*STARTING RELAIS DANFOSS '117U6000'*
996018	RELE' AVVIAMENTO DANFOSS '117U6005'	*STARTING RELAIS DANFOSS '117U6005'*
996023	CONDENSATORE EL. DANFOSS '117U5015'	*CONDENSER EL. DANFOSS '117U5015'*
996024	CONDENSATORE EL. DANFOSS '117U5017'	*CONDENSER EL. DANFOSS '117U5017'*
996156	MOTORE+VENTOLA STVF67	*MOTOR/FAN STVF67*
996157	CONVOGLIATORE	*CONVEJOR*
996159	MOTORE+VENTOLA STVF100	*MOTOR/FAN STVF100*
996205	VALVOLA TERMOSTATICA TN	*THERMAL VALVE NT*
996206	VALVOLA TERMOSTATICA BT	*THERMAL VALVE LT*
996207	ORIFIZIO TN	*OREFICE FOR VALVE NT*
996208	ORIFIZIO BT	*OREFICE FOR VALVE LT*

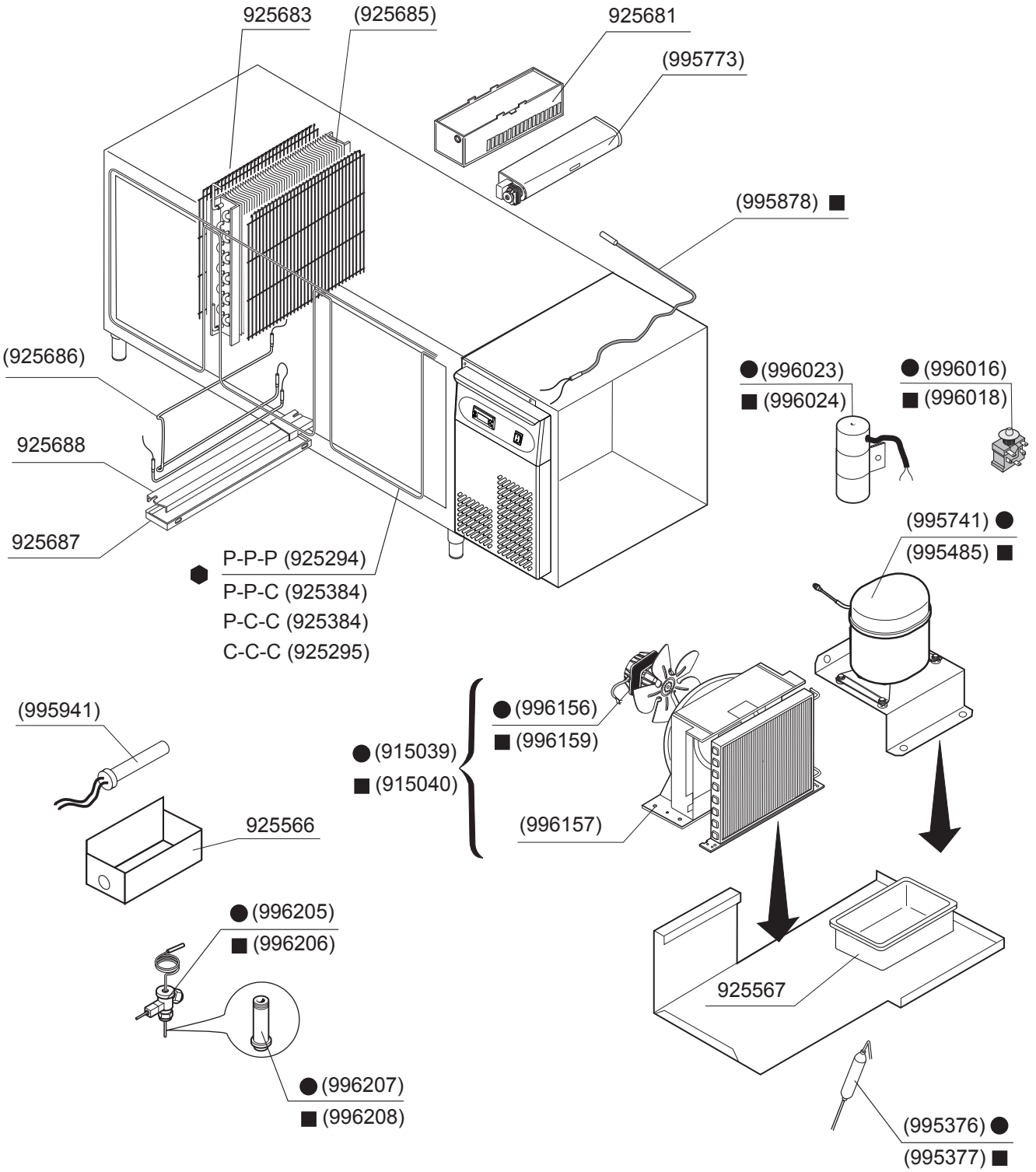

⬢ { **P = Vano porta** - Door compartment
C = Vano cassetti - Drawers compartment

● **TN** - NT
■ **BT** - LT

(.....) RICAMBIO CONSIGLIATO
(.....) SUGGESTED SPARE-PARTS

IMPIANTO FRIGO NUOVO TAVOLO SNACK 3M REFRIGERATED UNIT FOR NEW SNACK 3M TABLES	RIF. REF.	Da matricola n° From serial n°
GN1/1		
		ESP3001-(46)

Codice	Descrizione	*Description*
915039	ASSIEMATO CONDENSATORE STVF 67	*ASSEMBLING CONDENSER STVF 67*
915040	ASSIEMATO CONDENSATORE STVF 100	*ASSEMBLING CONDENSER STVF 100*
925294	RESISTENZA CORNICI TR 3/7	*WIRE HEATER FRAME TR 3/7*
925295	RESISTENZA CORNICI TR 4/7	*WIRE HEATER FRAME TR 4/7*
925384	RESISTENZA CORNICI TPR 75/3 'STAR'	*WIRE HEATER FRAME TPR75/3*
925566	VASCHETTA EVAPORA CONDENSA TAR-TR 2T	*CONDENSATE EVAP. TRAY*
925567	VASCHETTA EVAPORAZIONE ACQUA CONDENSA TR	*CONDENSATE EVAP. TRAY*
925681	SUPPORTO VENTILATORE VANO NEW SNACK	*FAN SUPPORT FOR COMPART. NEW SNACK*
925683	GRIGLIA DI PROTEZIONE EVAPORATORE 3M	*EVAPORATOR PROTECTION GRATE 3M*
925685	EVAPORATORE TAVOLO NEW SNACK 3M	*EVAPORATOR NEW SNACK 3M*
925686	RESISTENZA SBRINAMENTO NEW SNACK	*DEFROST HEATER NEW SNACK*
925687	VASCHETTA SCARICO CONDENSA NEW SNACK	*CONDENSATE OUTLET TRAY NEW SNACK*
925688	CONTROVASCHETTA SCAR. COND. NEW SNACK	*BACK TRAY EVAP. NEW SNACK*
995376	FILTRO DEIDRATORE 15 GR 6X3	*DEHYDRATOR FILTER 15GR. 6X3*
995377	FILTRO DEIDRATORE 25 GR 6X3	*DEHYDRATOR FILTER 25GR. 6X3*
995485	COMPRESSORE 14,5CC T2155GK CSIR R404A	*COMPRESSOR T2155GK*
995741	COMPRESSORE B6144Z R134A	*COMPRESSOR B6144Z - R134A*
995773	VENTILATORE TANGENZIALE D=60 L=270	*TANG.VENTILATOR D=60 L=270*
995878	RESISTENZA SCARICO CONDENSA P.C. 750	*WIRE HEATER FOR OUTLET*
995941	RESISTENZA 190W UMIDIFIC. TR. LIEVITAM.	*HEATER 190W HUMIDIF. TR. LIEVITAMATIC*
996016	RELE' AVVIAMENTO DANFOSS '117U6000	*STARTING RELAIS DANFOSS '117U6000'*
996018	RELE' AVVIAMENTO DANFOSS '117U6005'	*STARTING RELAIS DANFOSS '117U6005'*
996023	CONDENSATORE EL. DANFOSS '117U5015'	*CONDENSER EL. DANFOSS '117U5015'*
996024	CONDENSATORE EL. DANFOSS '117U5017'	*CONDENSER EL. DANFOSS '117U5017'*
996156	MOTORE+VENTOLA STVF67	*MOTOR/FAN STVF67*
996157	CONVOGLIATORE	*CONVEJOR*
996159	MOTORE+VENTOLA STVF100	*MOTOR/FAN STVF100*
996205	VALVOLA TERMOSTATICA TN	*THERMAL VALVE NT*
996206	VALVOLA TERMOSTATICA BT	*THERMAL VALVE LT*
996207	ORIFIZIO TN	*OREFICE FOR VALVE NT*
996208	ORIFIZIO BT	*OREFICE FOR VALVE LT*

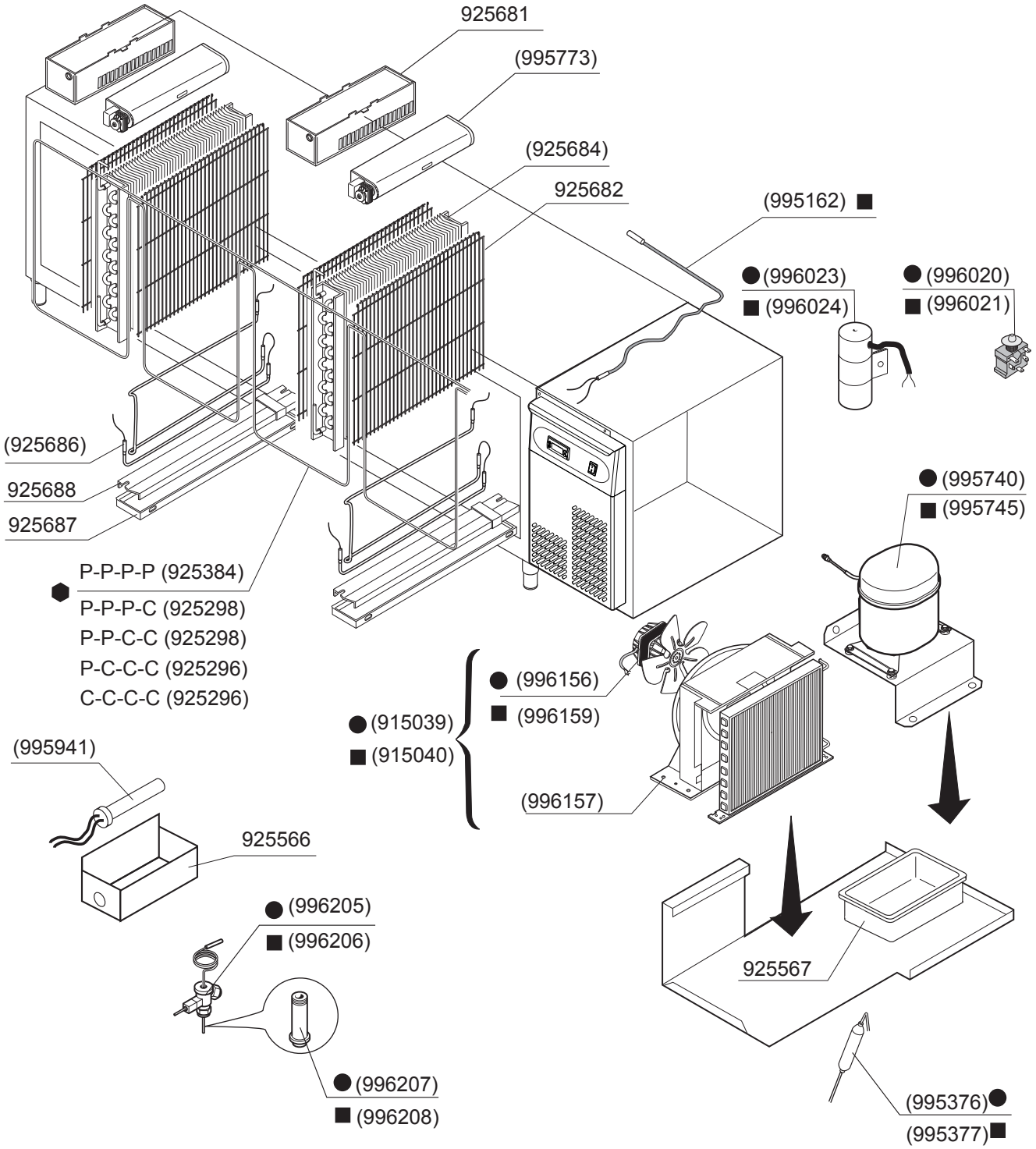

⬢ { **P = Vano porta** - Door compartment
C = Vano cassetti - Drawers compartment

● **TN** - NT
■ **BT** - LT

(.....) RICAMBIO CONSIGLIATO
(.....) SUGGESTED SPARE-PARTS

IMPIANTO FRIGO NUOVO TAVOLO SNACK 4M REFRIGERATED UNIT FOR NEW 4M SNACK TABLES	RIF. REF.	Da matricola n° From serial n°
GN1/1		
		ESP3001-(47)

Codice	Descrizione	Description
915039	ASSIEMATO CONDENSATORE STVF 67	*ASSEMBLING CONDENSER STVF 67*
915040	ASSIEMATO CONDENSATORE STVF 100	*ASSEMBLING CONDENSER STVF 100*
925296	RESISTENZA CORNICI TR 5/7	*WIRE HEATER FRAME TR 5/7*
925298	RESISTENZA CORNICI TPR 4/7 75/4	*WIRE HEATER FRAME TP 4/7 TR75/4*
925384	RESISTENZA CORNICI TPR 75/3 'STAR'	*WIRE HEATER FRAME - TPR75/3*
925566	VASCHETTA EVAPORA CONDENSA TAR-TR 2T	*CONDENSATE EVAP. TRAY*
925567	VASCHETTA EVAPORAZIONE ACQUA CONDENSA TR	*CONDENSATE EVAP. TRAY*
925681	SUPPORTO VENTILATORE VANO NEW SNACK	*FAN SUPPORT FOR COMPART. NEW SNACK*
925682	GRIGLIA DI PROTEZIONE EVAPORATORE 2-4M	*EVAPORATOR PROTECTION GRATE 2-4M*
925684	EVAPORATORE TAVOLO NEW SNACK 2-4M	*EVAPORATOR NEW SNACK 2-4M*
925686	RESISTENZA SBRINAMENTO NEW SNACK	*DEFROST HEATER NEW SNACK*
925687	VASCHETTA SCARICO CONDENSA NEW SNACK	*CONDENSATE OUTLET TRAY NEW SNACK*
925688	CONTROVASCHETTA SCAR. COND. NEW SNACK	*BACK TRAY EVAP. NEW SNACK*
995162	RESISTENZA SCARICO CONDENSA P.C. 1500	*WIRE HEATER FOR OUTLET*
995376	FILTRO DEIDRATORE 15 GR 6X3	*DEHYDRATOR FILTER 15GR. 6X3*
995377	FILTRO DEIDRATORE 25 GR 6X3	*DEHYDRATOR FILTER 25GR. 6X3*
995740	CPMPRESSORE B6160Z R134A	*COMPRESSOR B6160Z - R134A*
995745	COMPRESSORE 17,40 CC	*COMPRESSOR 17,40 CC*
995773	VENTILATORE TANGENZIALE D=60 L=270	*TANG.VENTILATOR D=60 L=270*
995941	RESISTENZA 190W UMIDIFIC. TR. LIEVITAM.	*HEATER 190W HUMIDIF. TR. LIEVITAMATIC*
996020	RELE' AVVIAMENTO DANFOSS '117U6015'	*STARTING RELAIS DANFOSS '117U6015'*
996021	RELE' AVVIAMENTO DANFOSS '117U6019'	*STARTING RELAIS DANFOSS '117U6019'*
996023	CONDENSATORE EL. DANFOSS '117U5015'	*CONDENSER EL. DANFOSS '117U5015'*
996024	CONDENSATORE EL. DANFOSS '117U5017'	*CONDENSER EL. DANFOSS '117U5017'*
996156	MOTORE+VENTOLA STVF67	*MOTOR/FAN STVF67*
996157	CONVOGLIATORE	*CONVEJOR*
996159	MOTORE+VENTOLA STVF100	*MOTOR/FAN STVF100*
996205	VALVOLA TERMOSTATICA TN	*THERMAL VALVE NT*
996206	VALVOLA TERMOSTATICA BT	*THERMAL VALVE LT*
996207	ORIFIZIO TN	*OREFICE FOR VALVE NT*
996208	ORIFIZIO BT	*OREFICE FOR VALVE LT*