Transportbehälter 52 l beheizt lichtgrau

Artikel-Nr.
90971011 (4000727)

Exploseionszeichnung / Ersatzteile

cookmax ist eine Marke der PENTAGAST eG
Ruhrstrauch 4 D-36100 Petersberg
Tel: +49 (0) 66 1 / 93 48 3 – 0 Fax: +49 (0) 66 1 / 93 48 3 - 25
info@pentagast.de
www.pentagast.de
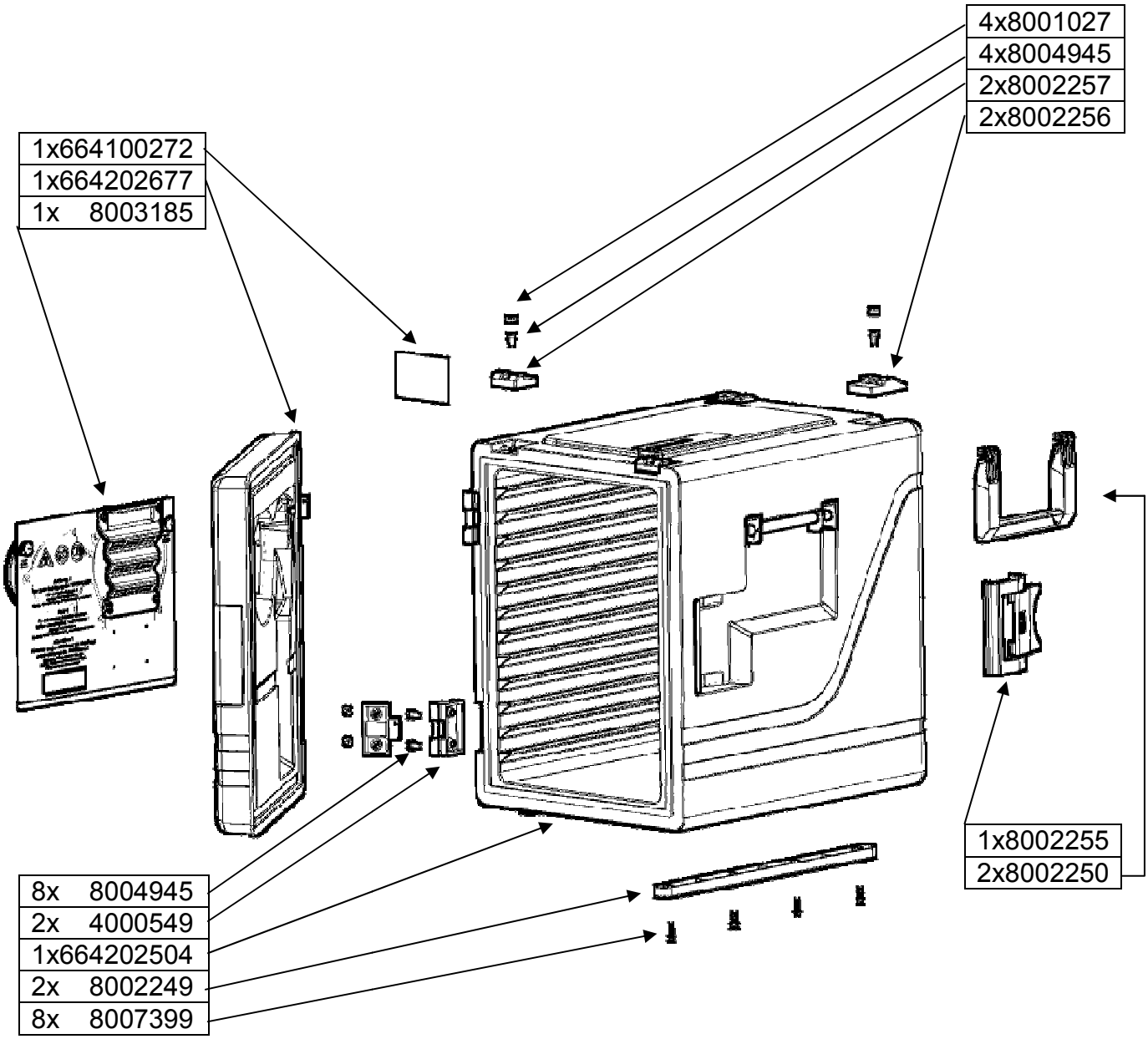
5. Stückliste / Ersatzteile