WOLK

500
50

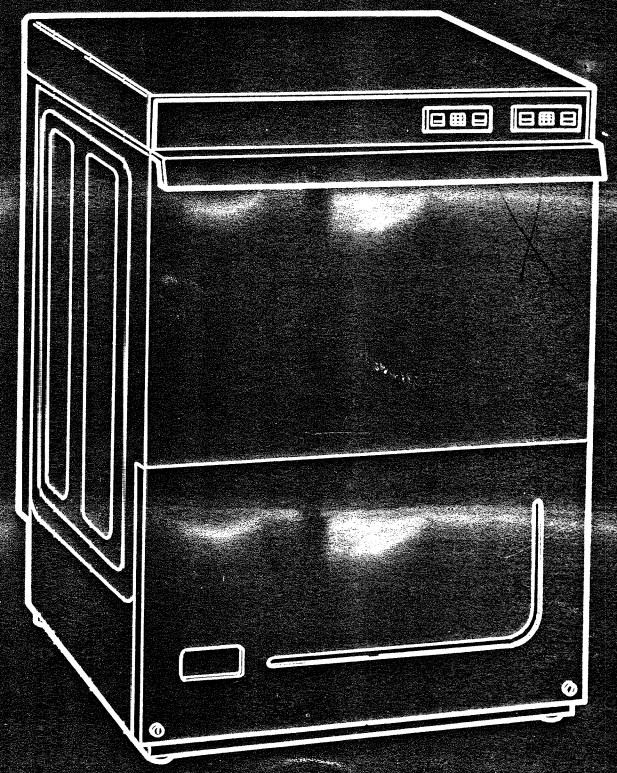

500 f - fd
50 f - fd electronic

WOLK	500 f - fd 50 f - fd - electronic		1 07.93

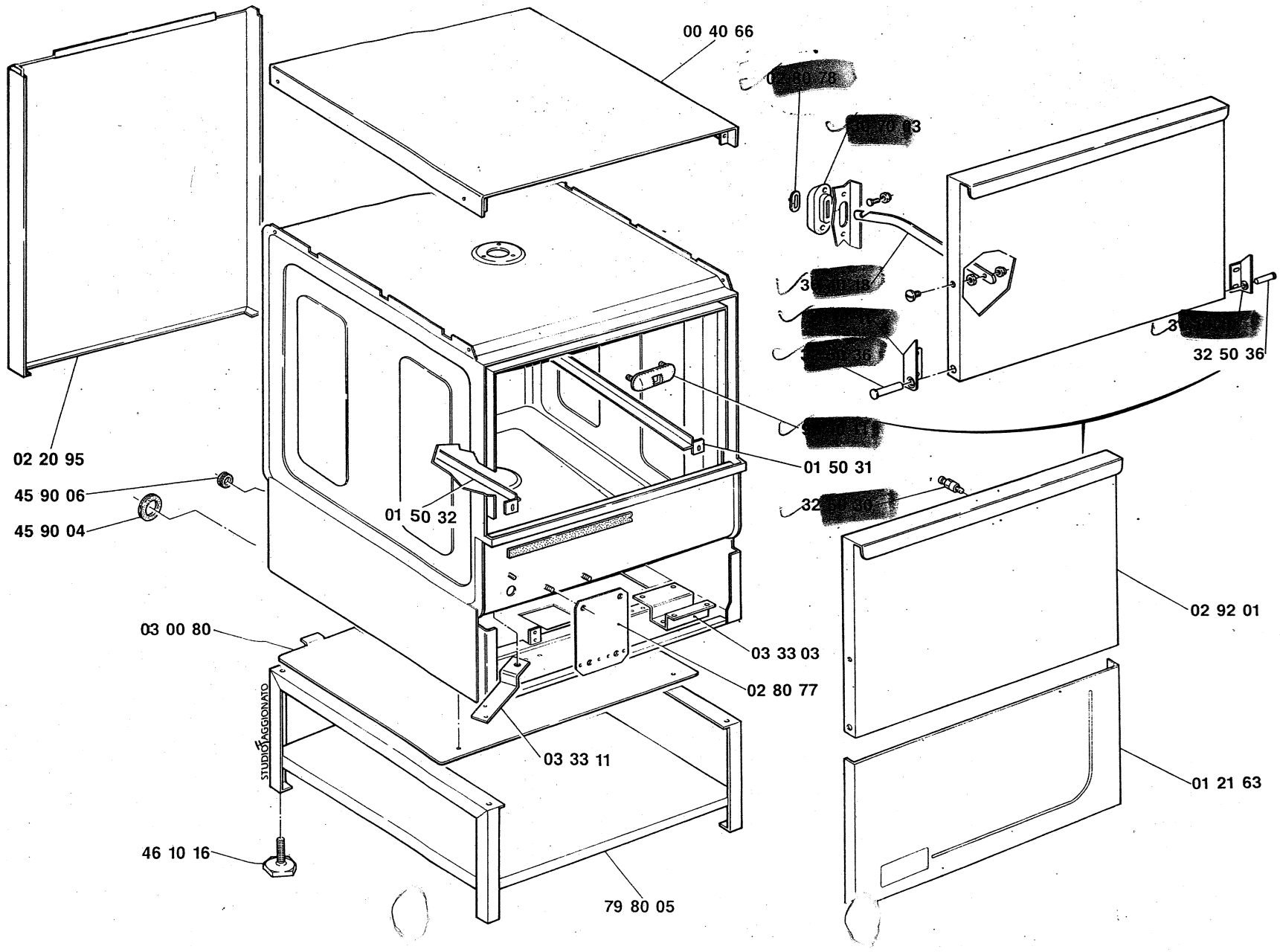

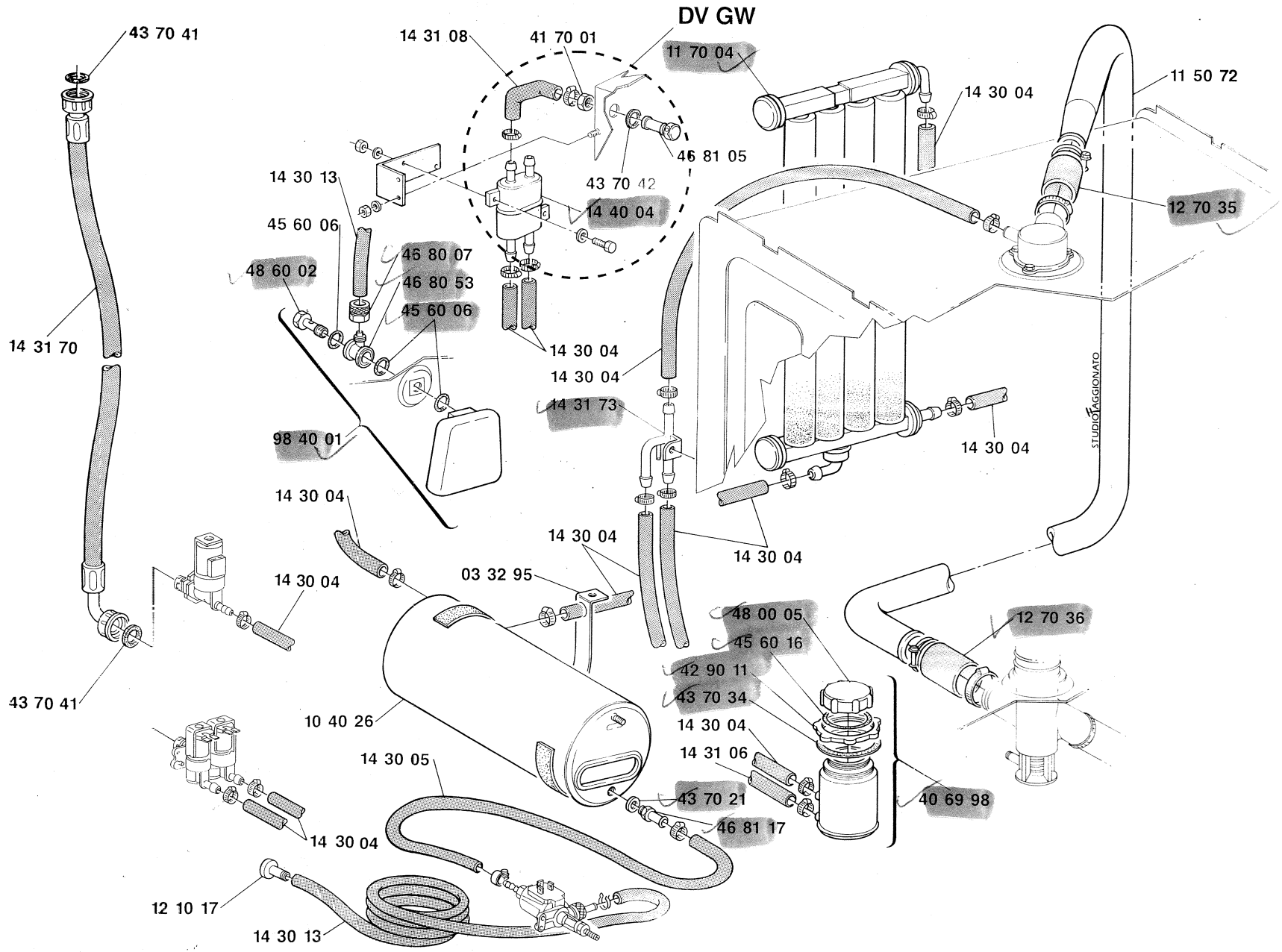
DV GW
43 70 41
14 31 08
41 70 01
11 70 04
14 30 04
11 50 72
46 81 05
43 70 42
14 40 04
14 30 13
45 60 06
12 70 35
46 80 07
48 60 02
46 80 53
45 60 06
14 31 70
14 30 04
14 30 04
14 31 73
98 40 01
14 30 04
STUDIO AGGIONATO
14 30 04
14 30 04
14 30 04
03 32 95
14 30 04
48 00 05
12 70 36
45 60 16
42 90 11
43 70 41
43 70 34
10 40 26
14 30 04
14 31 06
14 30 05
43 70 21
40 69 98
46 81 17
14 30 04
12 10 17
14 30 13

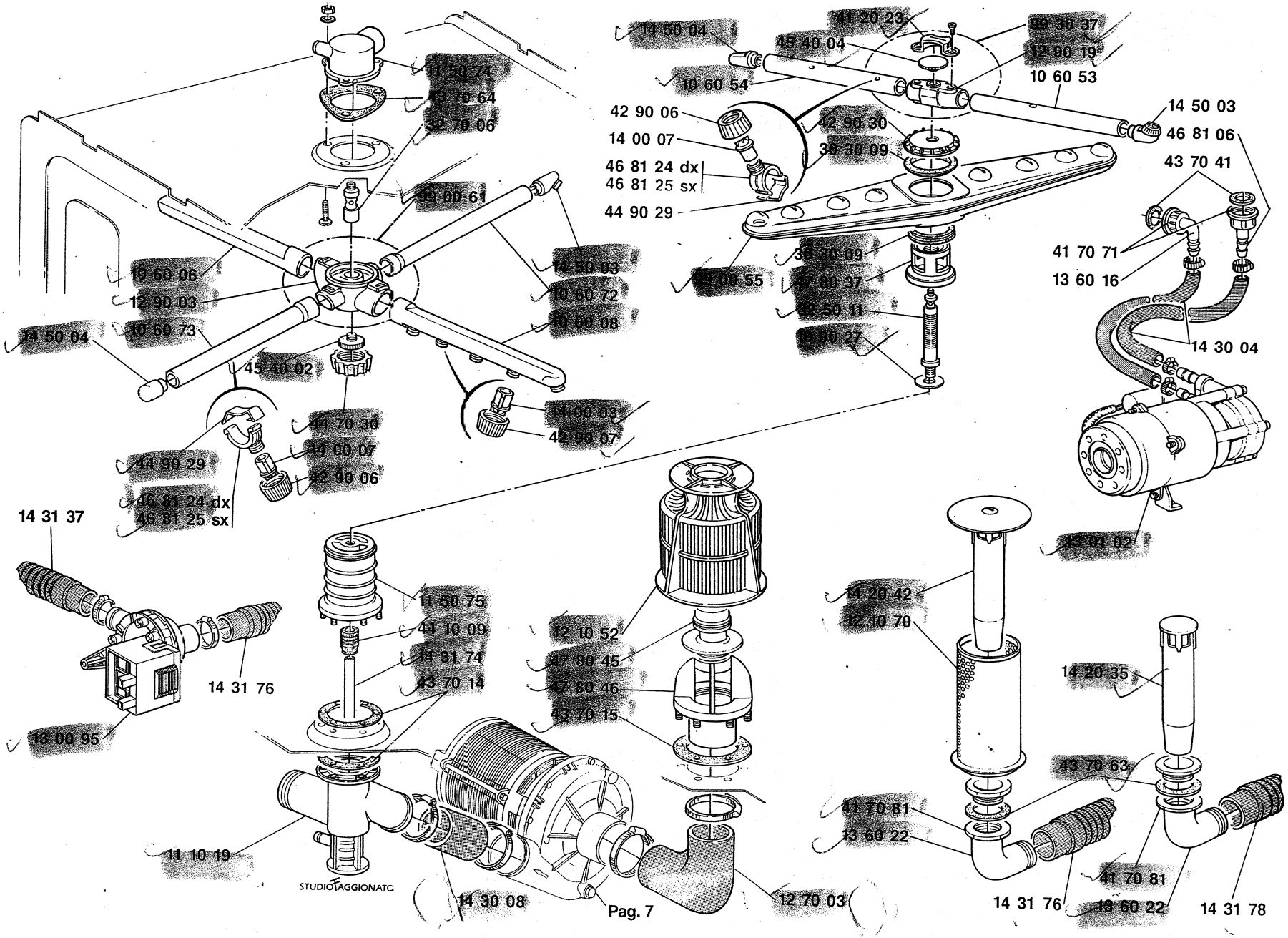
14 50 04
41 20 23
99 30 37
45 40 04
12 90 19
10 60 54
10 60 53
11 50 74
13 70 64
32 70 06
42 90 06
14 00 07
46 81 24 dx
46 81 25 sx
44 90 29
42 90 30
30 30 09
14 50 03
46 81 06
43 70 41
99 00 61
10 60 06
12 90 03
10 60 73
14 50 04
14 50 03
10 60 72
10 60 08
30 30 09
47 80 37
12 50 11
13 90 27
41 70 71
13 60 16
14 30 04
45 40 02
44 70 30
14 00 07
42 90 06
14 00 08
42 90 07
44 90 29
46 81 24 dx
46 81 25 sx
14 31 37
13 01 02
11 50 75
44 10 09
14 31 74
43 70 14
12 10 52
47 80 45
47 80 46
43 70 15
14 20 42
12 10 70
14 20 35
14 31 76
13 00 95
43 70 63
41 70 81
13 60 22
11 10 19
STUDIO AGGIONATO
14 30 08
Pag. 7
12 70 03
14 31 76
41 70 81
13 60 22
14 31 78

WOLK	50 f - fd - electronic	FINO MATRICOLA N° / TILL SERIAL NO. / AU MATRICULE N° / BIS MASCHINEN-NR. 169 213	3
			07.93

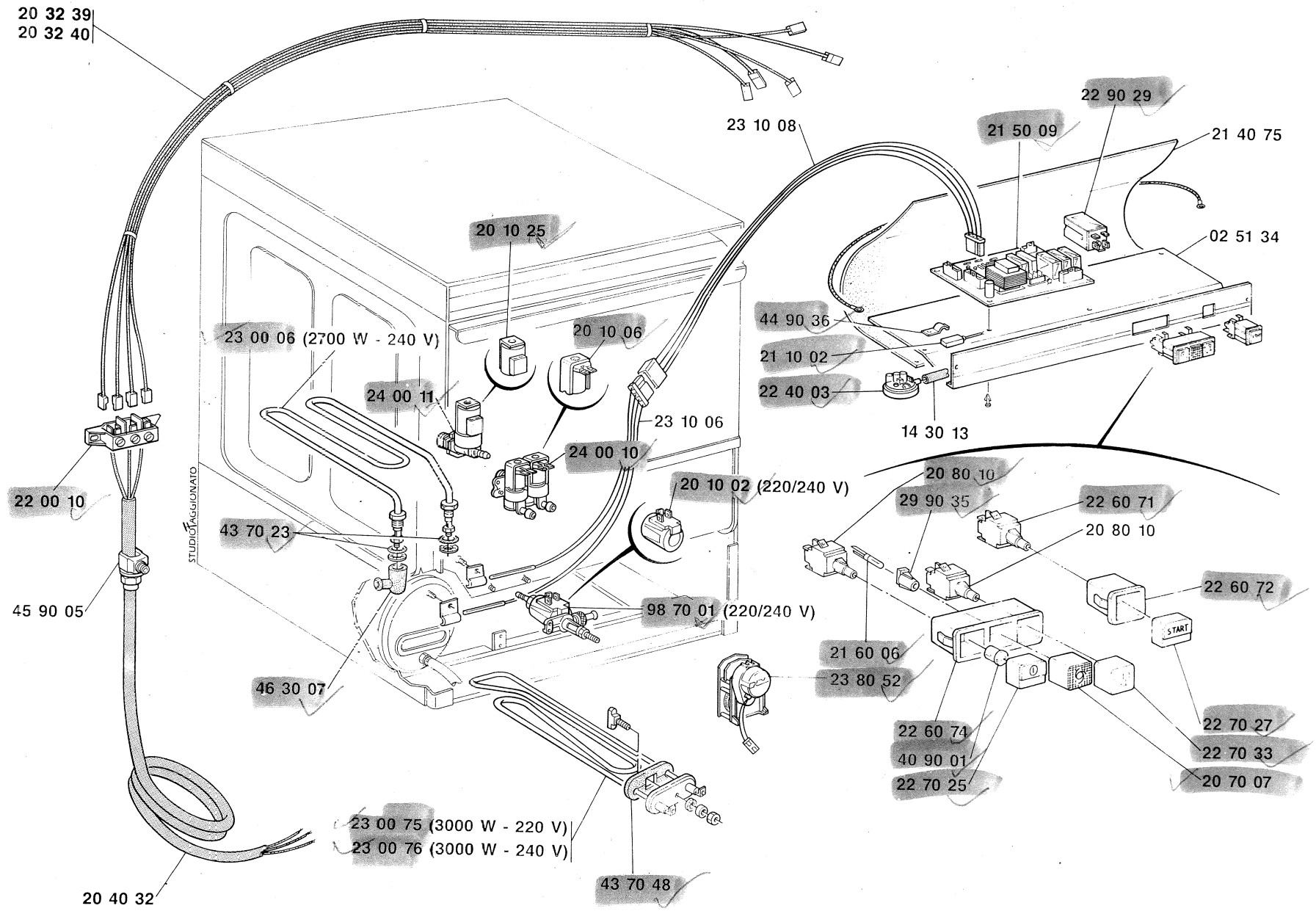

WOLK	50 f - fd - electronic	DA MATRICOLA N° / FROM SERIAL NO. / DE MATRICULE N° / AB MASCHINEN-NR. 169 214	4
			07.93

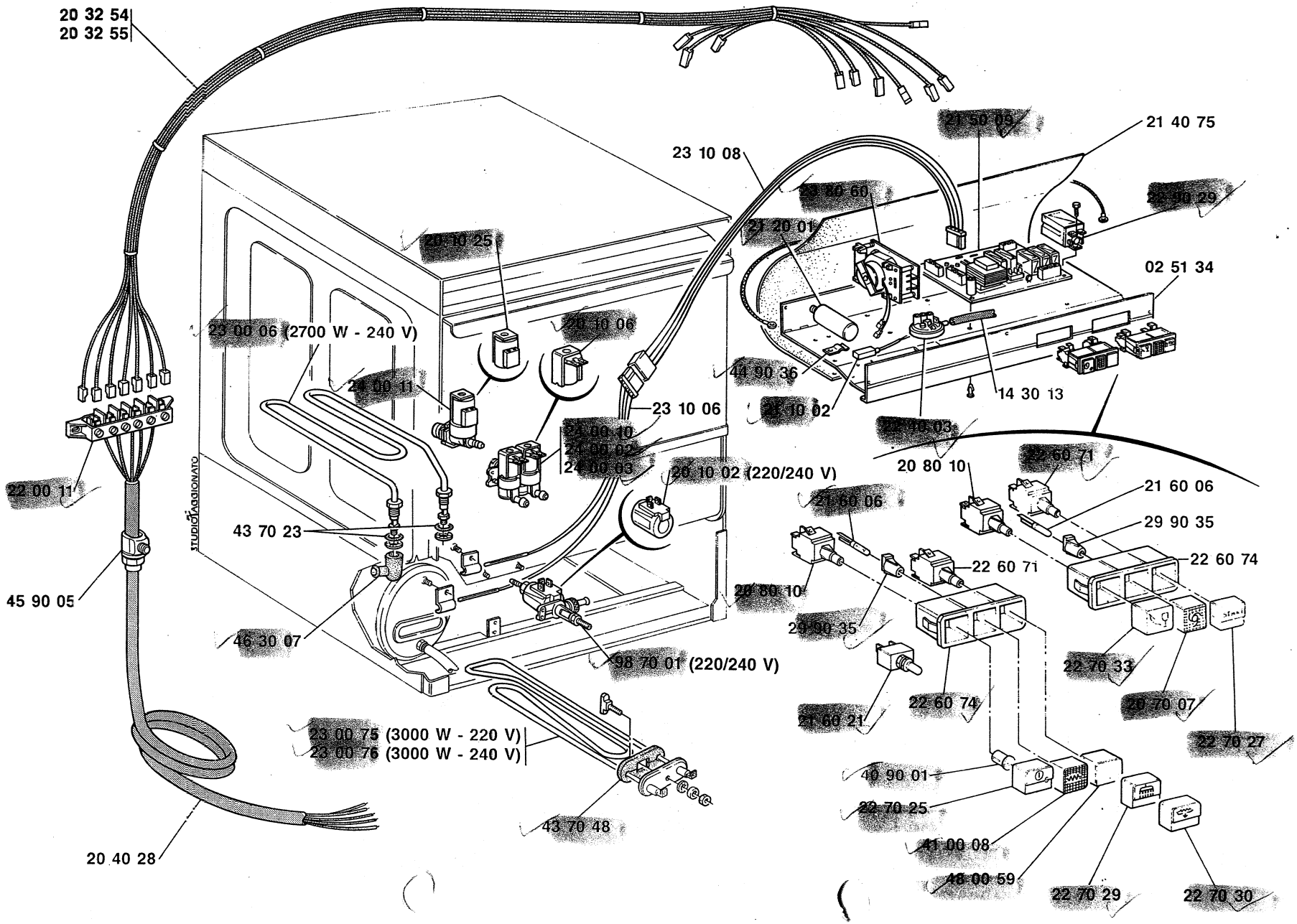

WOLK	500 f - fd	FINO MATRICOLA N° / TILL SERIAL NO. / AU MATRICULE N° / BIS MASCHINEN-NR. 169 180	5
			07.93

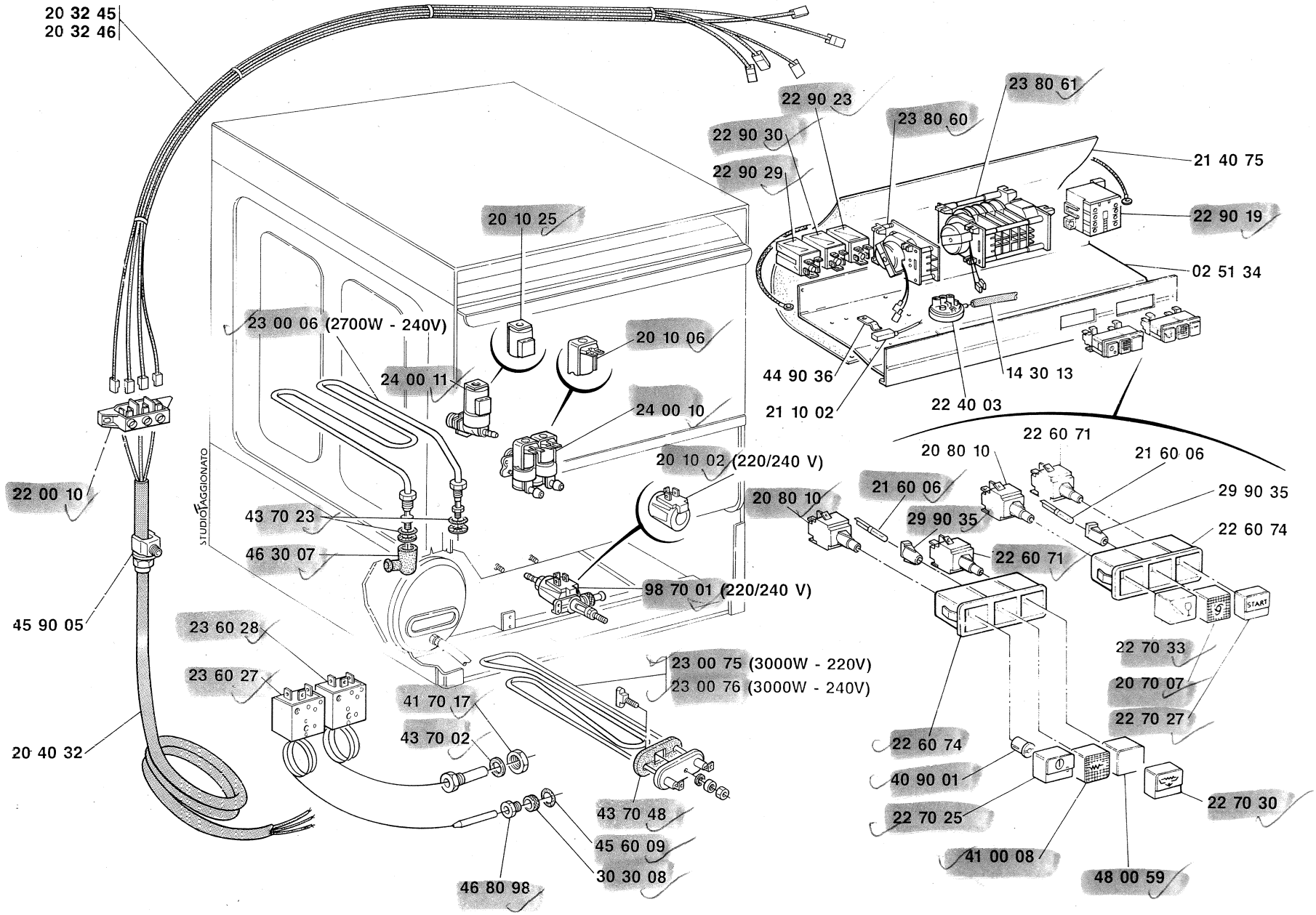

WOLK	500 f - fd	DA MATRICOLA N° / FROM SERIAL NO. / DE MATRICULE N° / AB MASCHINEN-NR. 169 181	6
			07.93

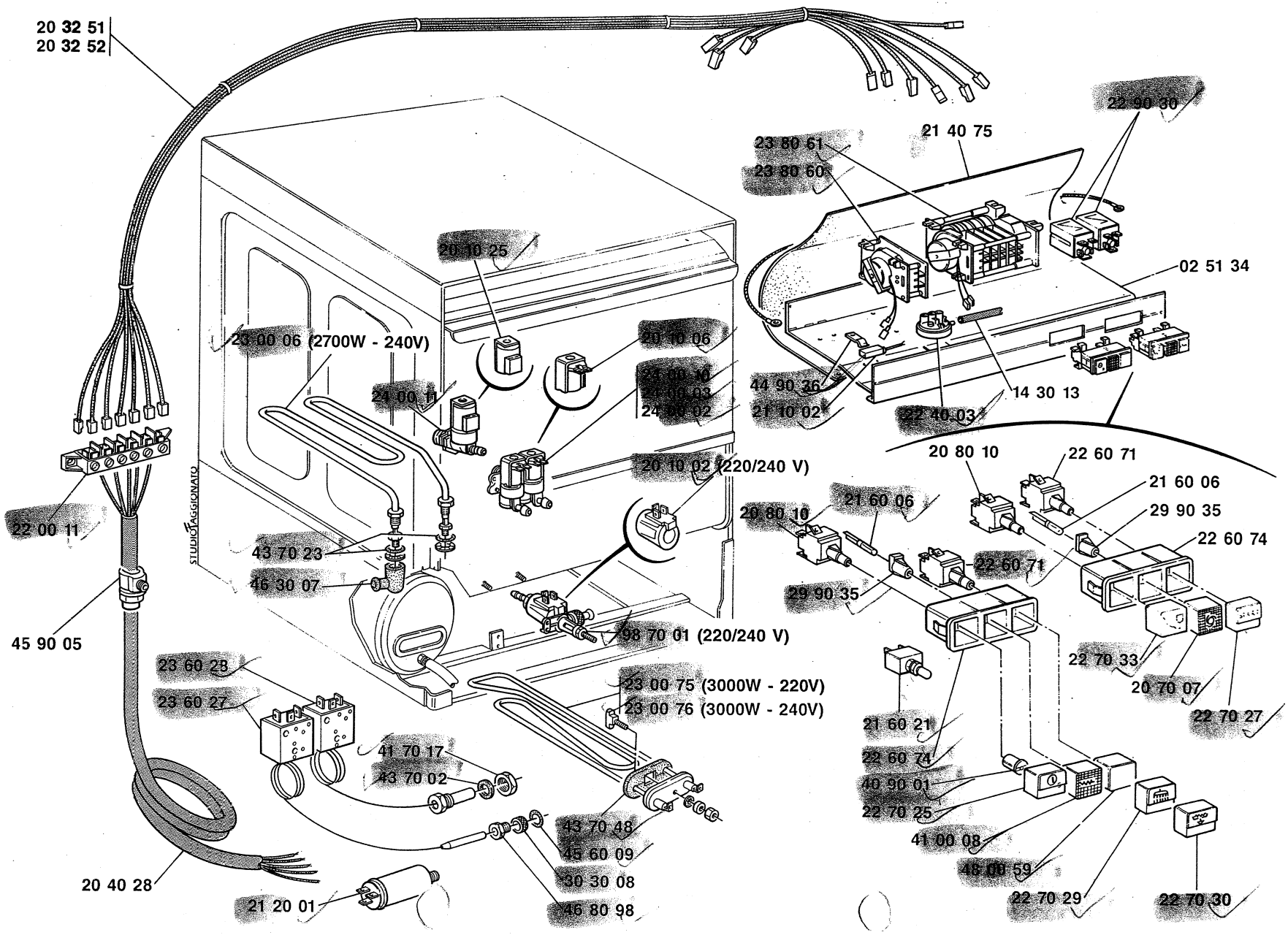

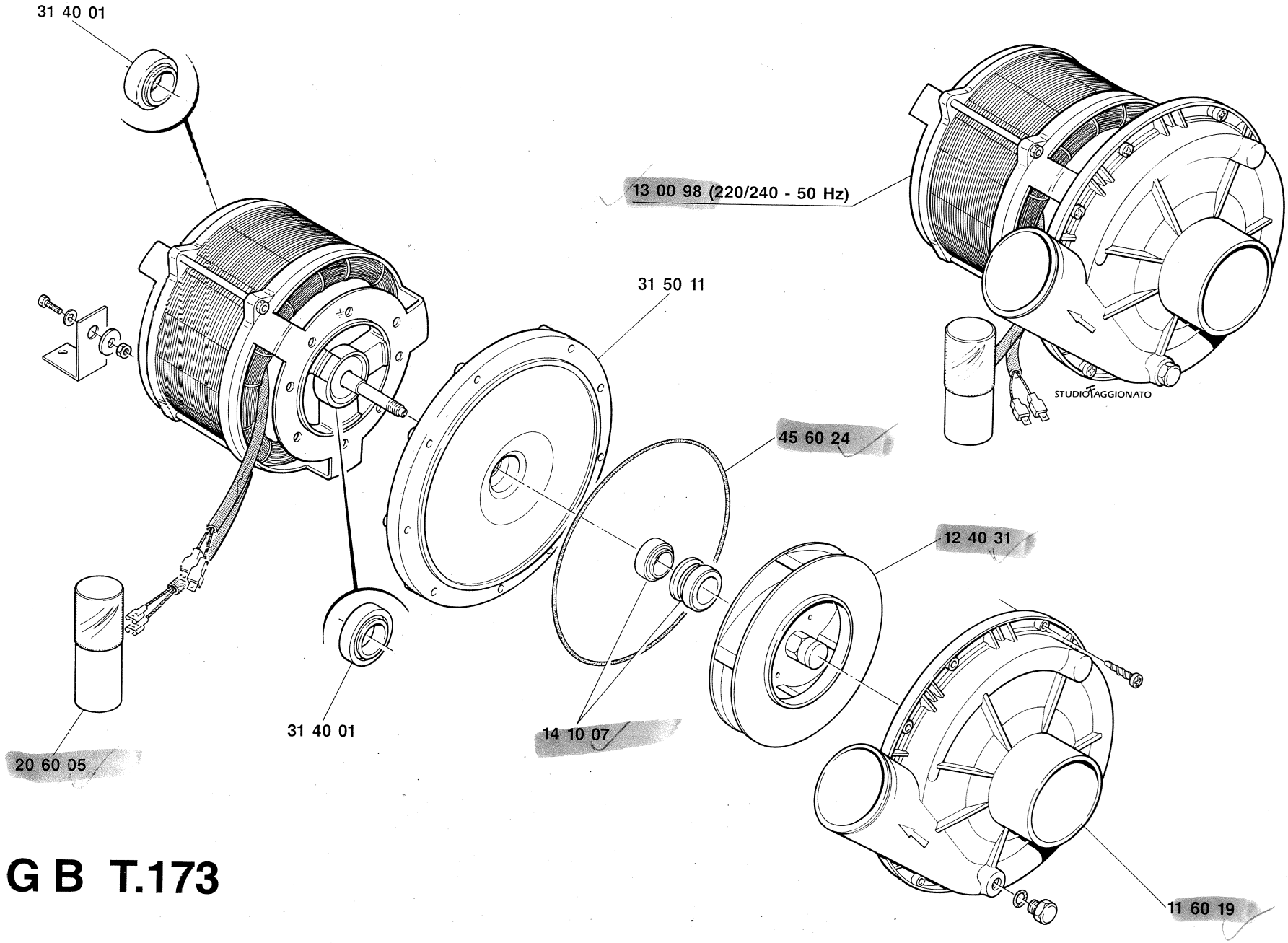
31 40 01
13 00 98 (220/240 - 50 Hz)
31 50 11
STUDIO AGGIONATO
45 60 24
12 40 31
31 40 01
14 10 07
20 60 05
11 60 19

L G B T.173

SPARE PARTS CATALOGUE
ERSATZTEILKATALOG
CATALOGUE PIECES DETACHEES
CATALOGO PARTI RICAMBIO
CATALOGO DE PIEZAS DE RECAMBIO
CATALOGO PEÇAS DE REPOSIÇÃO

50 F/FO
500 F/FO
510 F/FO

ENGLISH

1 - Machine Body
2 - Components in the Tank
3 - Feeding
4 - Electrical Components 500 f/fd 1~
5 - Electrical Components 500 f/fd - 510 f/fd 3~
6 - Electrical Components 50 f/fd 1~
7 - Electrical Components 50 f/fd 3~
8 - Wash Pump 50 f/fd - 500 f/fd
9 - Wash Pump 510 f/fd
10 - Technical Update 500 f/fd - 510 f/fd
11 - Technical Update 50 f/fd

DEUTSCH

1 - Vekleidung
2 - Bauteille im Waschtank
3 - Wasser Versorgung
4 - Elektrische Anlage 500 f/fd 1~
5 - Elektrische Anlage 500 f/fd - 510 f/fd 3~
6 - Elektrische Anlage 50 f/fd 1~
7 - Elektrische Anlage 50 f/fd 3~
8 - Spülpumpe 50 f/fd - 500 f/fd
9 - Spülpumpe 510 f/fd
10 - Technische Aktualisierungen 500 f/fd - 510 f/fd
11 - Technische Aktualisierungen 50 f/fd

FRANÇAIS

1 - Carrosserie
2 - Composants de cuve
3 - Alimentation
4 - Installation électrique 500 f/fd 1~
5 - Installation électrique 500 f/fd - 510 f/fd 3~
6 - Installation électrique 50 f/fd 1~
7 - Installation électrique 50 f/fd 3~
8 - Pompe de lavage 50 f/fd - 500 f/fd
9 - Pompe de lavage 510 f/fd
10 - Mises a jour techinques 500 f/fd - 510 f/fd
11 - Mises a jour techinques 50 f/fd

ITALIANO

1 - Carrozzeria
2 - Componenenti in vasca
3 - Alimentazione
4 - Impianto elettrico 500 f/fd 1~
5 - Impianto elettrico 500 f/fd - 510 f/fd 3~
6 - Impianto elettrico 50 f/fd 1~
7 - Impianto elettrico 50 f/fd 3~
8 - Pompa di lavaggio 50 f/fd - 500 f/fd
9 - Pompa di lavaggio 510 f/fd
10 - Aggiornamenti tecnici 500 f/fd - 510 f/fd
11 - Aggiornamenti tecnici 50 f/fd

ESPAÑOL

1 - Carroceria
2 - Componentes en cuba
3 - Alimentación
4 - Instalación eléctrica 500 f/fd 1~
5 - Instalación eléctrica 500 f/fd - 510 f/fd 3~
6 - Instalación eléctrica 50 f/fd 1~
7 - Instalación eléctrica 50 f/fd 3~
8 - Bomba lavado 50 f/fd - 500 f/fd
9 - Bomba lavado 510 f/fd
10 - Puestas al dia tecnicas 500 f/fd - 510 f/fd
11 - Puestas al dia tecnicas 50 f/fd

PORTOGUÊS

1 - Carenagen
2 - Componentes no tanque
3 - Alimentação
4 - Instalação elétrica 500 f/fd 1~
5 - Instalação elétrica 500 f/fd - 510 f/fd 3~
6 - Instalação elétrica 50 f/fd 1~
7 - Instalação elétrica 50 f/fd 3~
8 - Bomba lavagem 50 f/fd - 500 f/fd
9 - Bomba lavagem 510 f/fd
10 - Atualizações técnicas 500 f/fd - 510 f/fd
11 - Atualizações técnicas 50 f/fd

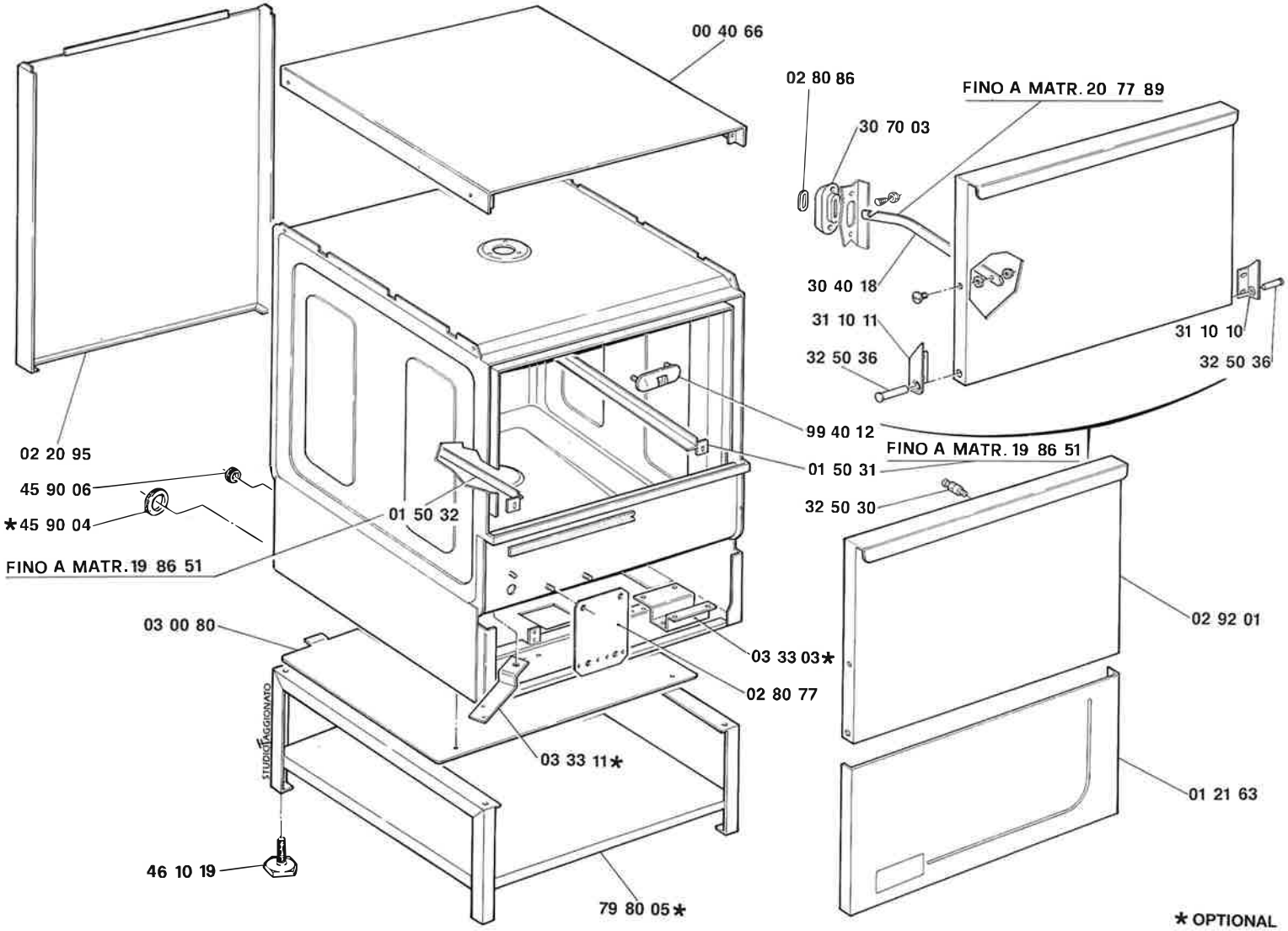
00 40 66
02 80 86
FINO A MATR. 20 77 89
30 70 03
30 40 18
31 10 11
32 50 36
31 10 10
32 50 36
99 40 12
FINO A MATR. 19 86 51
01 50 31
32 50 30
02 20 95
45 90 06
*45 90 04
01 50 32
FINO A MATR. 19 86 51
03 00 80
03 33 03*
02 80 77
02 92 01
03 33 11*
01 21 63
46 10 19
79 80 05*
STUDIO TAGGIONATO
* OPTIONAL

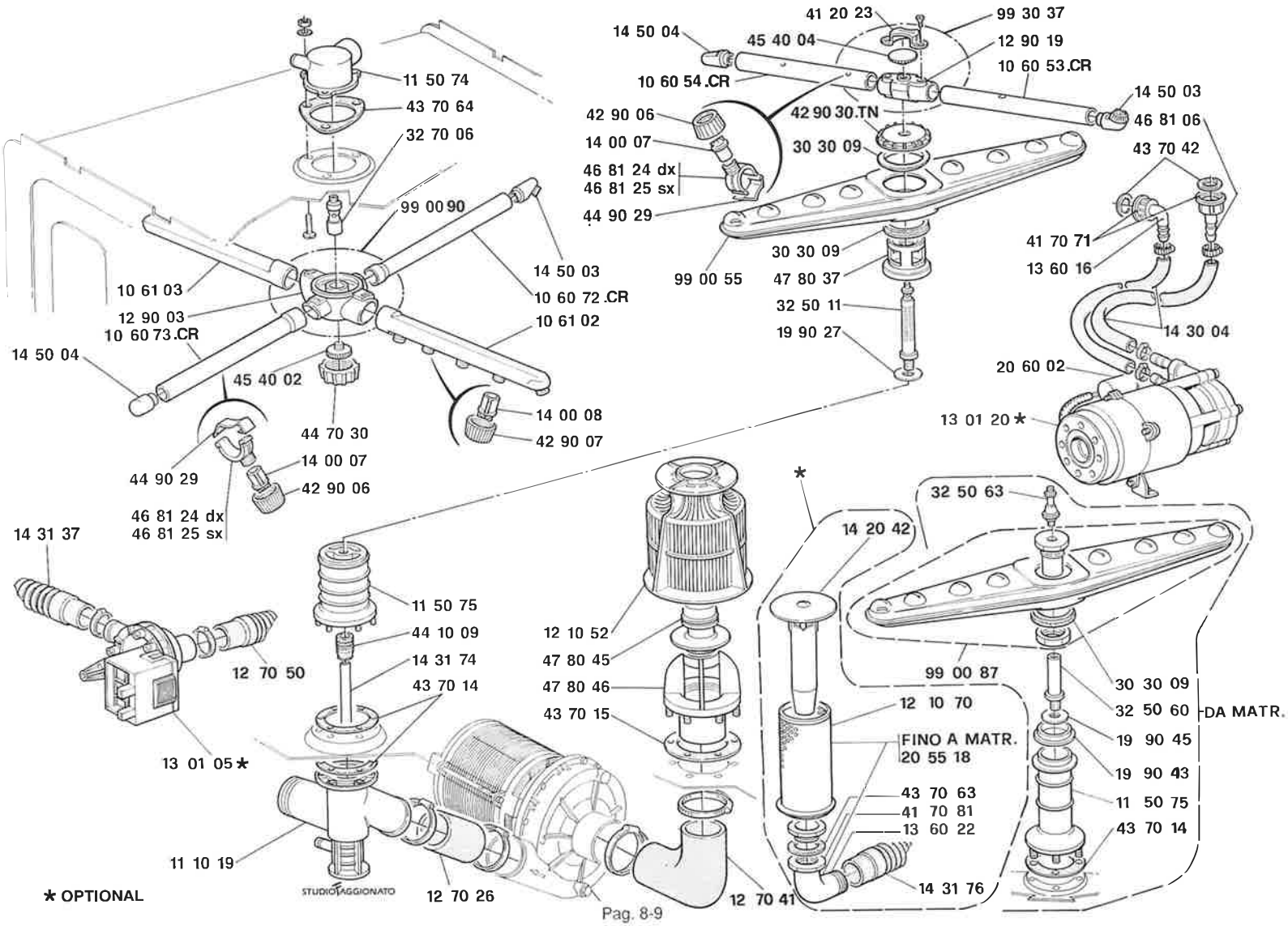
11 50 74
43 70 64
32 70 06
99 00 90
14 50 03
10 60 72.CR
10 61 02
10 61 03
12 90 03
10 60 73.CR
14 50 04
45 40 02
44 70 30
14 00 08
42 90 07
44 90 29
14 00 07
42 90 06
46 81 24 dx
46 81 25 sx
14 31 37
12 70 50
13 01 05★
11 50 75
44 10 09
14 31 74
43 70 14
11 10 19
12 70 26
12 10 52
47 80 45
47 80 46
43 70 15
12 70 41
14 50 04
45 40 04
10 60 54.CR
41 20 23
99 30 37
12 90 19
10 60 53.CR
14 50 03
46 81 06
42 90 06
14 00 07
46 81 24 dx
46 81 25 sx
44 90 29
42 90 30.TN
30 30 09
43 70 42
99 00 55
30 30 09
47 80 37
32 50 11
19 90 27
41 70 71
13 60 16
14 30 04
20 60 02
13 01 20★
★
14 20 42
32 50 63
99 00 87
12 10 70
FINO A MATR.
20 55 18
43 70 63
41 70 81
13 60 22
14 31 76
30 30 09
32 50 60
DA MATR.
19 90 45
19 90 43
11 50 75
43 70 14
★ OPTIONAL
STUDIO AGGIONATO
Pag. 8-9

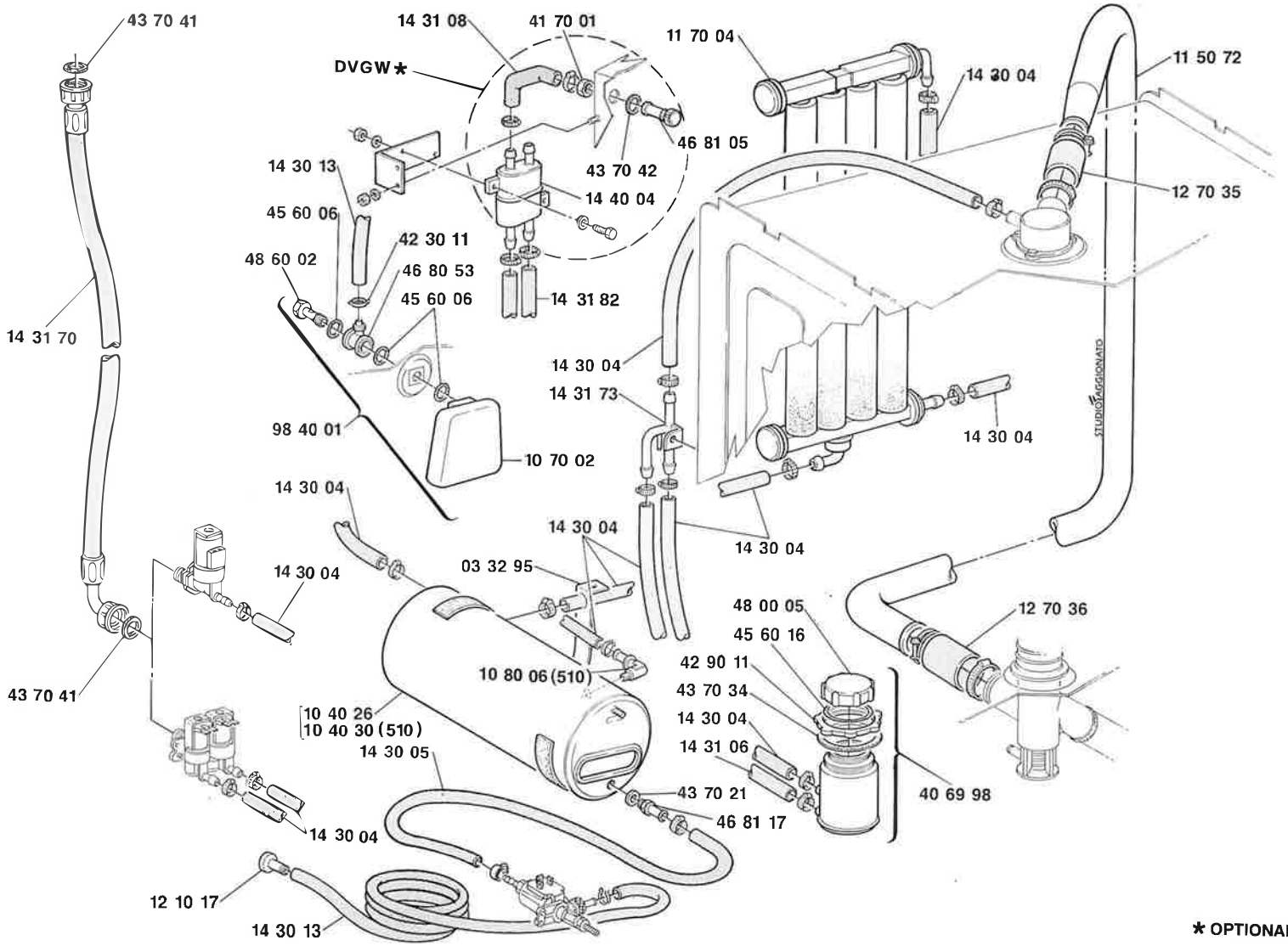
43 70 41
14 31 08
41 70 01
DVGW*
11 70 04
14 30 04
11 50 72
46 81 05
43 70 42
14 40 04
14 30 13
45 60 06
42 30 11
48 60 02
46 80 53
45 60 06
14 31 82
12 70 35
14 31 70
14 30 04
14 31 73
98 40 01
10 70 02
14 30 04
STUDIO GAGGIONATO
14 30 04
14 30 04
14 30 04
14 30 04
03 32 95
48 00 05
45 60 16
12 70 36
42 90 11
43 70 34
10 80 06 (510)
43 70 41
10 40 26
10 40 30 (510)
14 30 04
14 31 06
14 30 05
43 70 21
40 69 98
46 81 17
14 30 04
12 10 17
14 30 13
* OPTIONAL

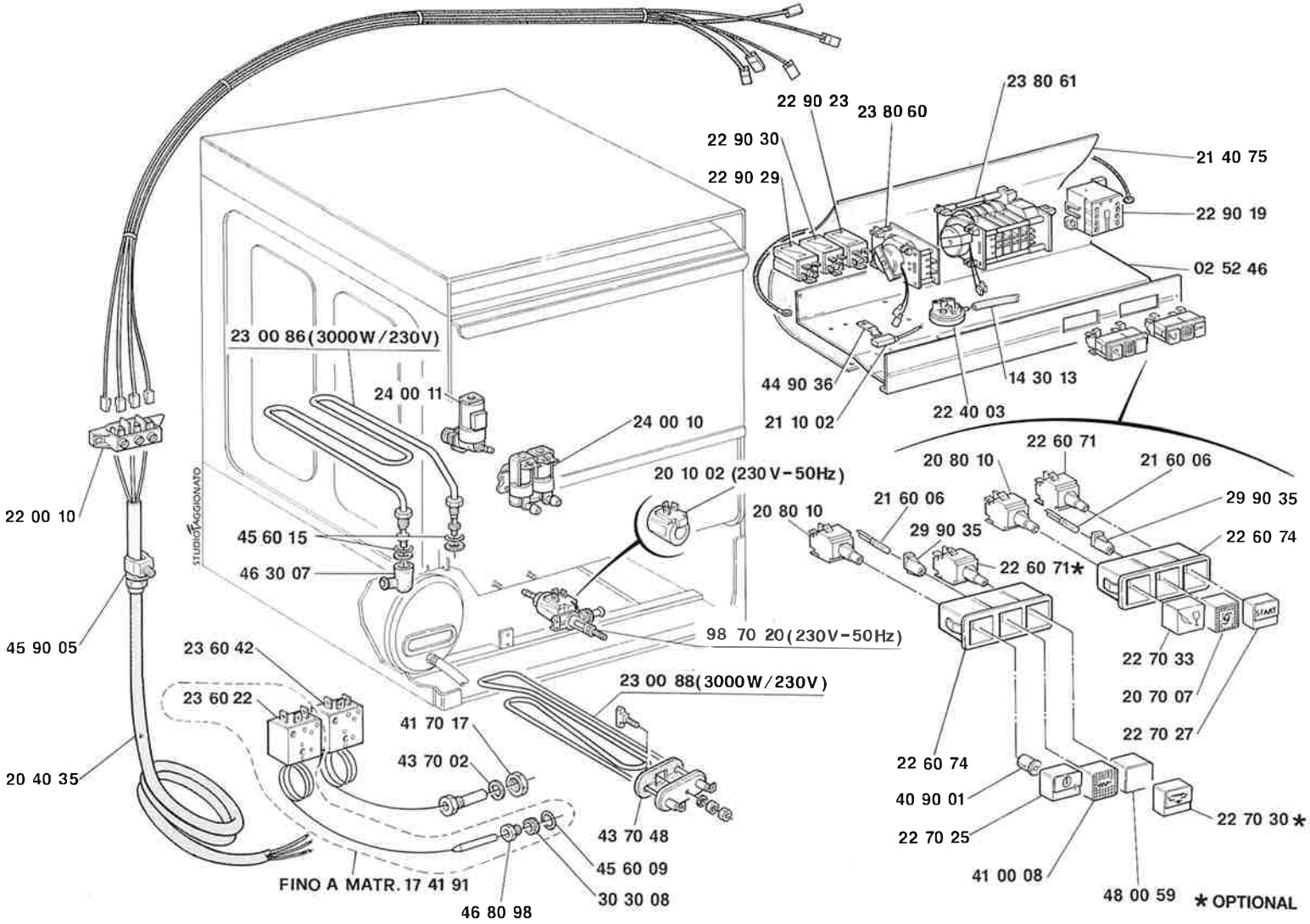
23 80 61
22 90 23
23 80 60
22 90 30
22 90 29
21 40 75
22 90 19
02 52 46
23 00 86(3000W/230V)
24 00 11
44 90 36
14 30 13
21 10 02
22 40 03
24 00 10
22 60 71
20 80 10
21 60 06
20 10 02 (230V-50Hz)
29 90 35
22 00 10
21 60 06
20 80 10
22 60 74
45 60 15
29 90 35
46 30 07
22 60 71*
START
98 70 20(230V-50Hz)
45 90 05
23 60 42
22 70 33
23 00 88(3000W/230V)
20 70 07
23 60 22
41 70 17
22 70 27
43 70 02
22 60 74
20 40 35
40 90 01
22 70 30*
43 70 48
22 70 25
45 60 09
41 00 08
FINO A MATR. 17 41 91
30 30 08
48 00 59
* OPTIONAL
46 80 98
STUDIO AGGIONATO

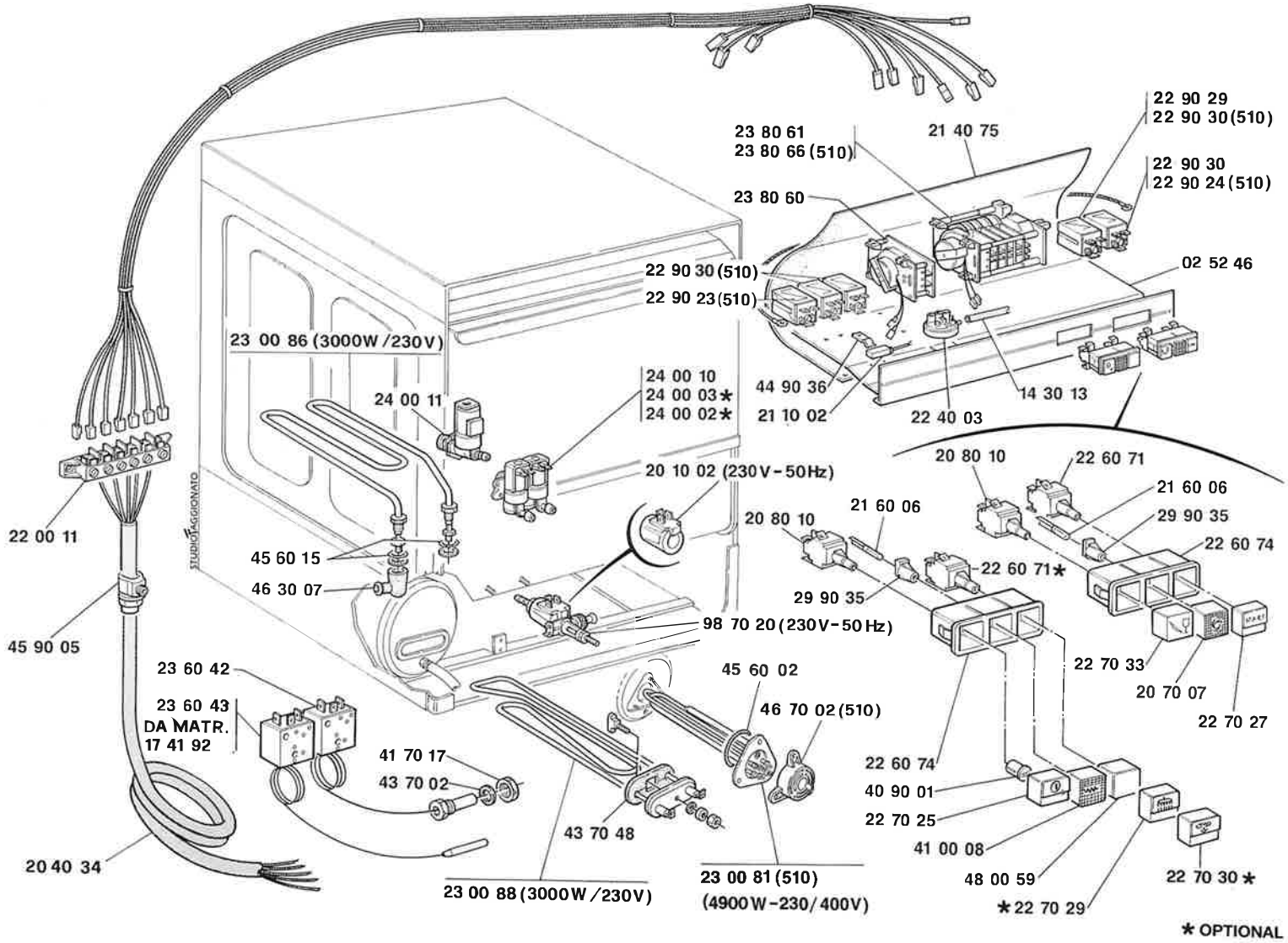
22 90 29
22 90 30(510)
23 80 61
23 80 66(510)
21 40 75
22 90 30
22 90 24(510)
23 80 60
02 52 46
22 90 30(510)
22 90 23(510)
23 00 86(3000W/230V)
24 00 10
24 00 03*
24 00 02*
24 00 11
44 90 36
21 10 02
22 40 03
14 30 13
20 10 02 (230V-50Hz)
20 80 10
22 60 71
21 60 06
29 90 35
22 60 74
21 60 06
20 80 10
22 00 11
45 60 15
46 30 07
22 60 71*
29 90 35
98 70 20(230V-50Hz)
45 90 05
22 70 33
20 70 07
22 70 27
23 60 42
23 60 43
DA MATR.
17 41 92
45 60 02
46 70 02(510)
41 70 17
43 70 02
22 60 74
40 90 01
22 70 25
41 00 08
43 70 48
48 00 59
22 70 30*
20 40 34
23 00 88(3000W/230V)
23 00 81(510)
(4900W-230/400V)
*22 70 29
* OPTIONAL

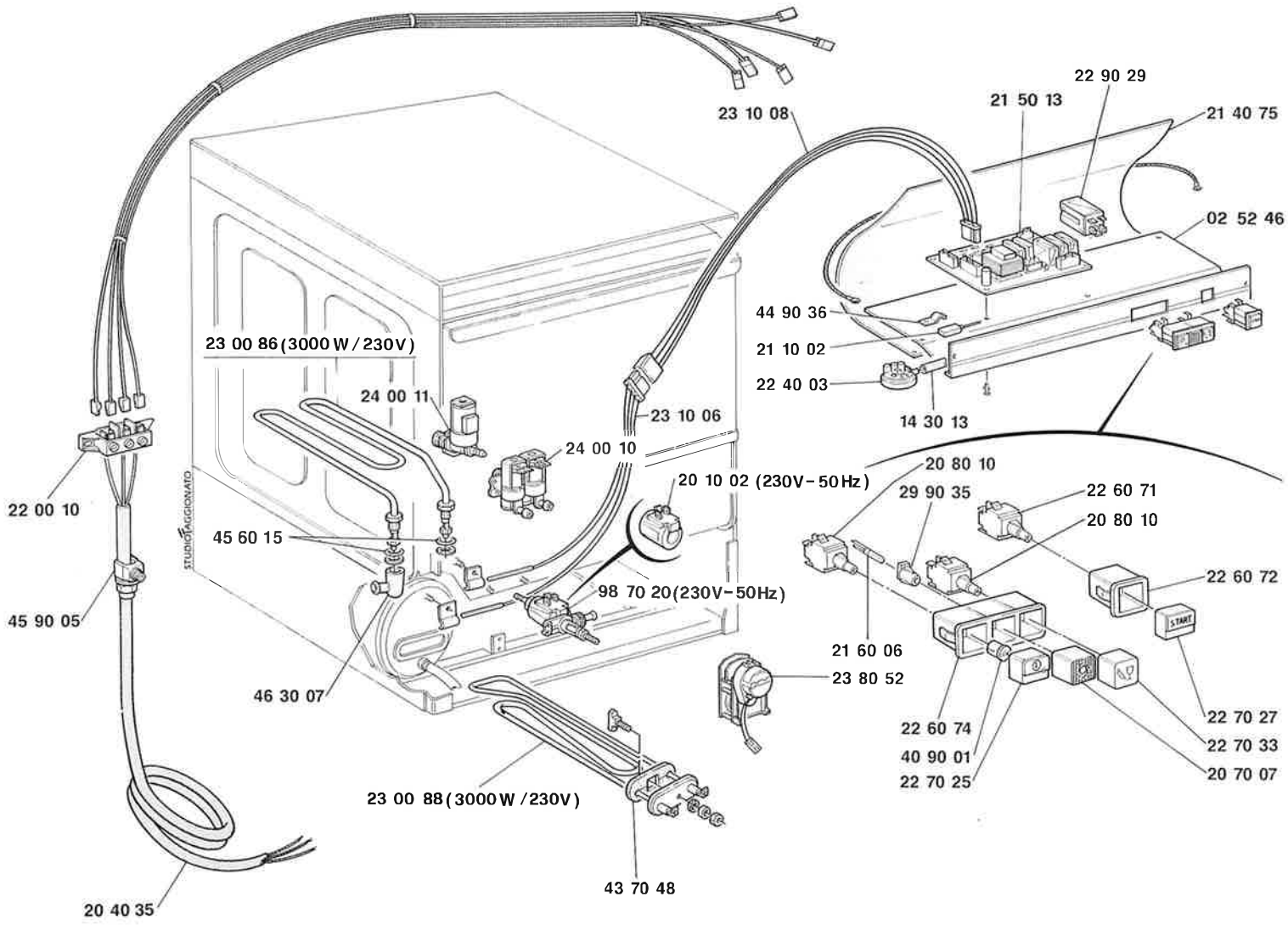
22 90 29
21 50 13
21 40 75
23 10 08
02 52 46
44 90 36
21 10 02
22 40 03
14 30 13
23 00 86 (3000 W / 230V)
24 00 11
23 10 06
24 00 10
20 10 02 (230V - 50Hz)
20 80 10
29 90 35
22 60 71
20 80 10
22 00 10
45 60 15
22 60 72
98 70 20 (230V - 50Hz)
45 90 05
START
21 60 06
23 80 52
46 30 07
22 70 27
22 60 74
22 70 33
40 90 01
20 70 07
22 70 25
23 00 88 (3000 W / 230V)
43 70 48
20 40 35

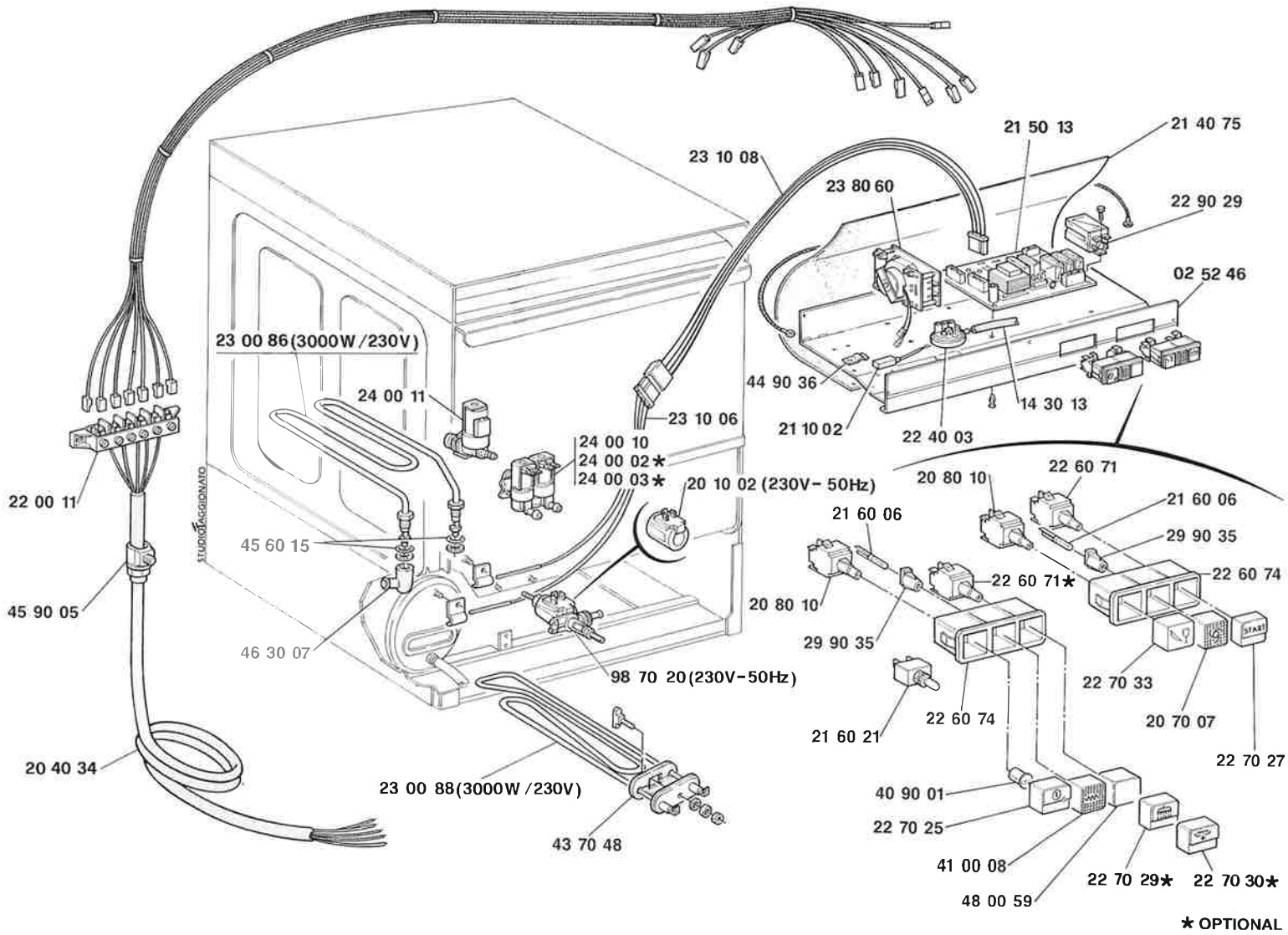
21 50 13
21 40 75
23 10 08
23 80 60
22 90 29
02 52 46
23 00 86(3000W/230V)
24 00 11
44 90 36
14 30 13
23 10 06
21 10 02
22 40 03
24 00 10
24 00 02★
24 00 03★
20 10 02 (230V- 50Hz)
22 00 11
20 80 10
22 60 71
21 60 06
21 60 06
29 90 35
45 60 15
22 60 71★
22 60 74
45 90 05
20 80 10
29 90 35
46 30 07
98 70 20(230V-50Hz)
22 70 33
22 60 74
20 70 07
21 60 21
22 70 27
20 40 34
23 00 88(3000W/230V)
40 90 01
22 70 25
43 70 48
41 00 08
22 70 29★
22 70 30★
48 00 59
★ OPTIONAL

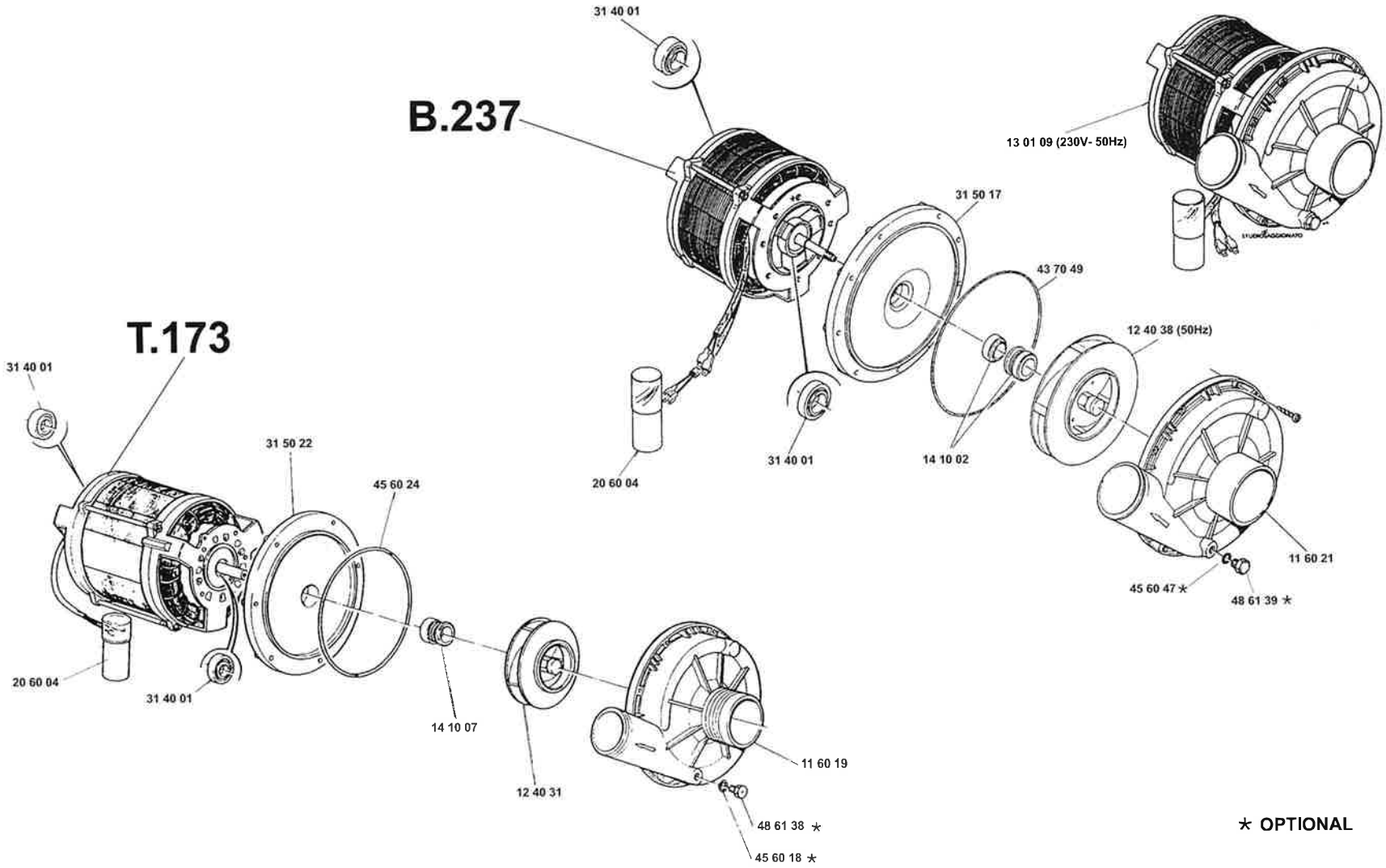
B.237
31 40 01
13 01 09 (230V- 50Hz)
31 50 17
43 70 49
12 40 38 (50Hz)
31 40 01
14 10 02
20 60 04
11 60 21
45 60 47 ★
48 61 39 ★
T.173
31 40 01
31 50 22
45 60 24
20 60 04
31 40 01
14 10 07
12 40 31
11 60 19
48 61 38 ★
45 60 18 ★

★ OPTIONAL

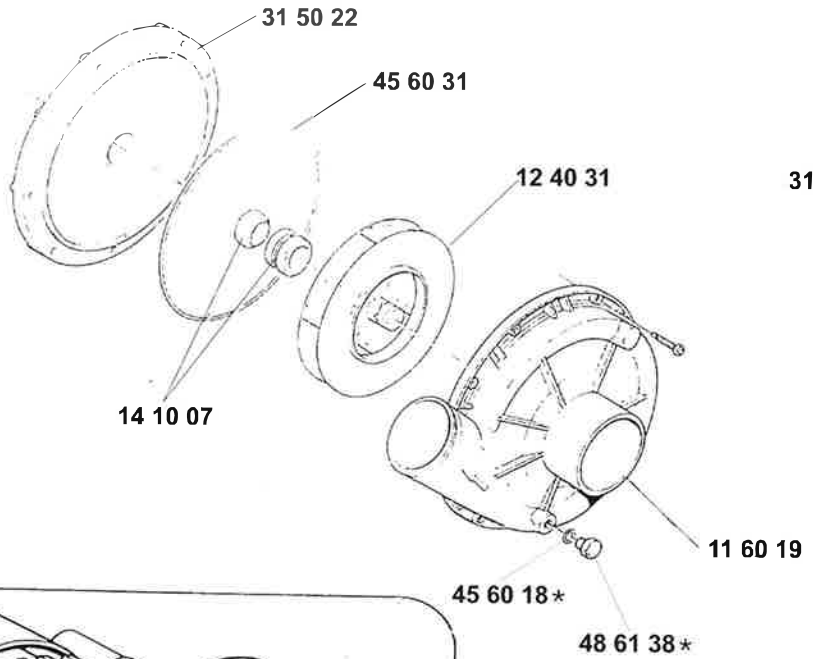

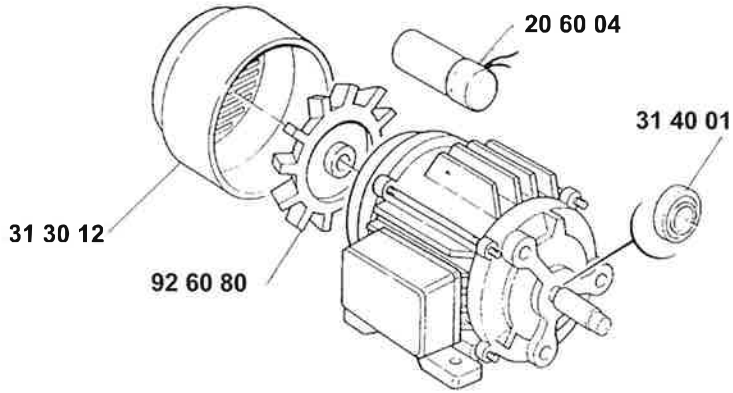

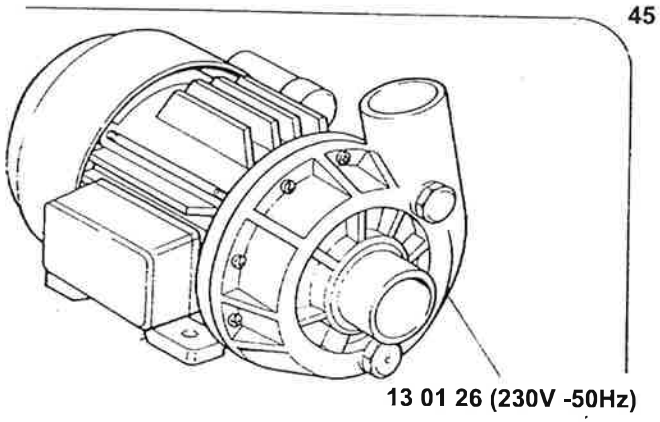

* OPTIONAL

T. 175

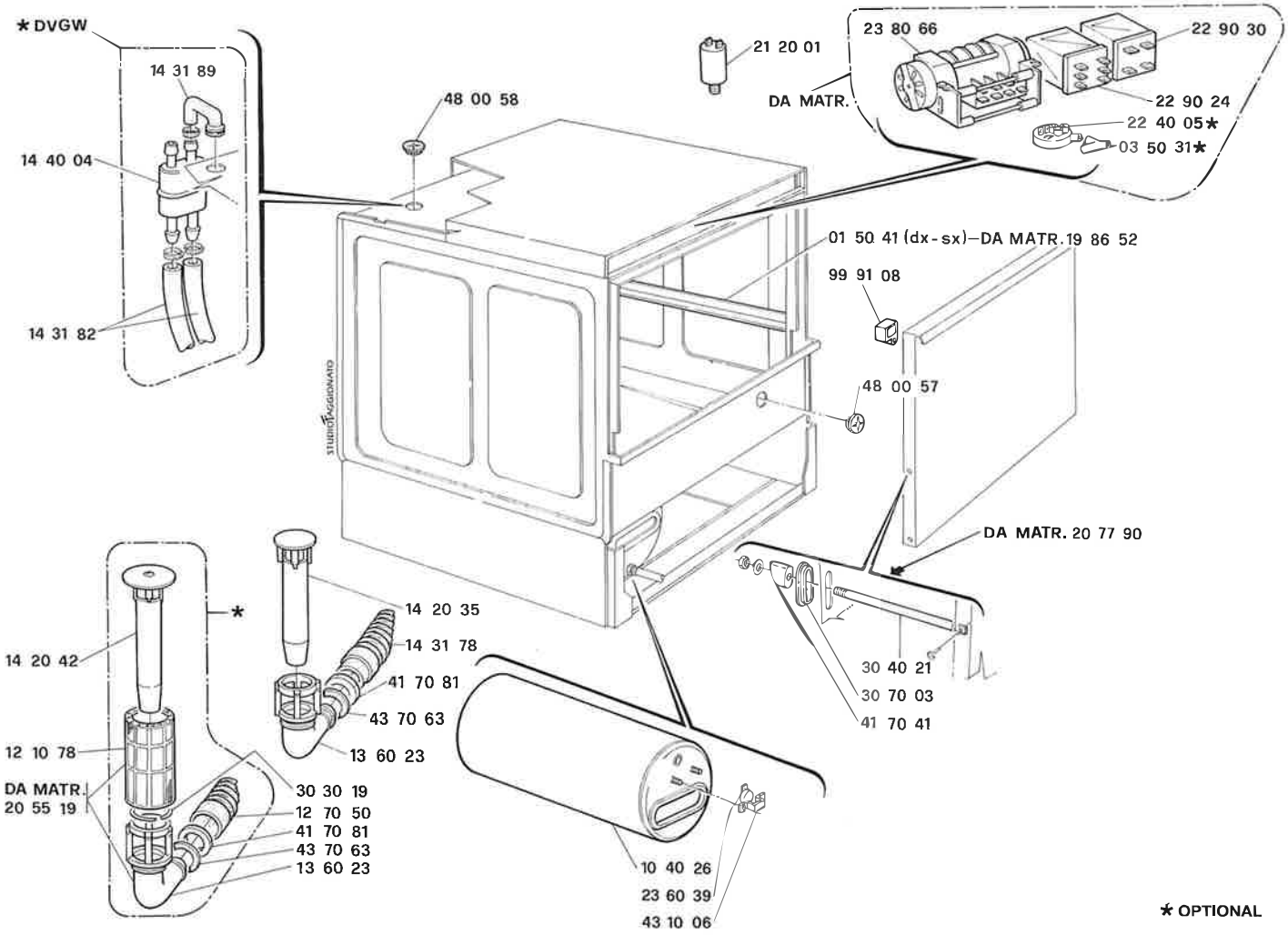
* DVGW
14 31 89
14 40 04
14 31 82
48 00 58
21 20 01
23 80 66
22 90 30
DA MATR.
22 90 24
22 40 05*
03 50 31*
01 50 41 (dx-sx)–DA MATR.19 86 52
99 91 08
48 00 57
DA MATR. 20 77 90
30 40 21
30 70 03
41 70 41
14 20 35
14 31 78
41 70 81
43 70 63
13 60 23
14 20 42
12 10 78
DA MATR.
20 55 19
30 30 19
12 70 50
41 70 81
43 70 63
13 60 23
10 40 26
23 60 39
43 10 06
* OPTIONAL

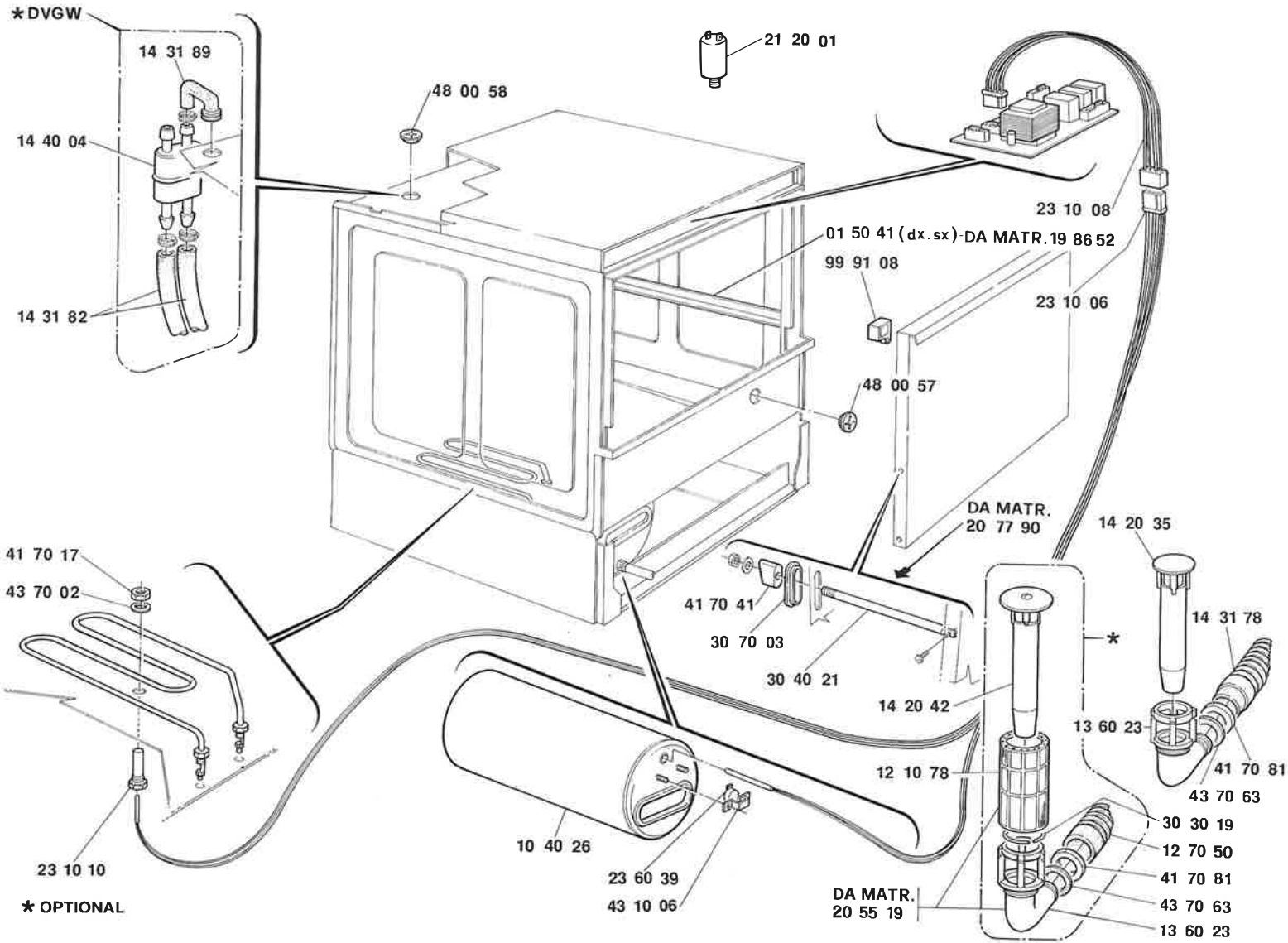
*DVGW
14 31 89
14 40 04
14 31 82
48 00 58
21 20 01
23 10 08
01 50 41 (dx.sx)-DA MATR. 19 86 52
99 91 08
23 10 06
48 00 57
DA MATR.
20 77 90
14 20 35
41 70 17
43 70 02
41 70 41
30 70 03
30 40 21
14 31 78
*
14 20 42
13 60 23
12 10 78
41 70 81
43 70 63
30 30 19
12 70 50
41 70 81
43 70 63
13 60 23
DA MATR.
20 55 19
10 40 26
23 60 39
43 10 06
23 10 10
* OPTIONAL

Cod. 88 20 17 - 800 - 5/97

elettrobar
EUROTEC GROUP

37048 SAN PIETRO DI LEGNAGO (VR) - ITALIA - Tel. 0442/629068 - Fax 0442/629132