EDIZ. 07/2016	AE 45.30	TAVOLA AE4530

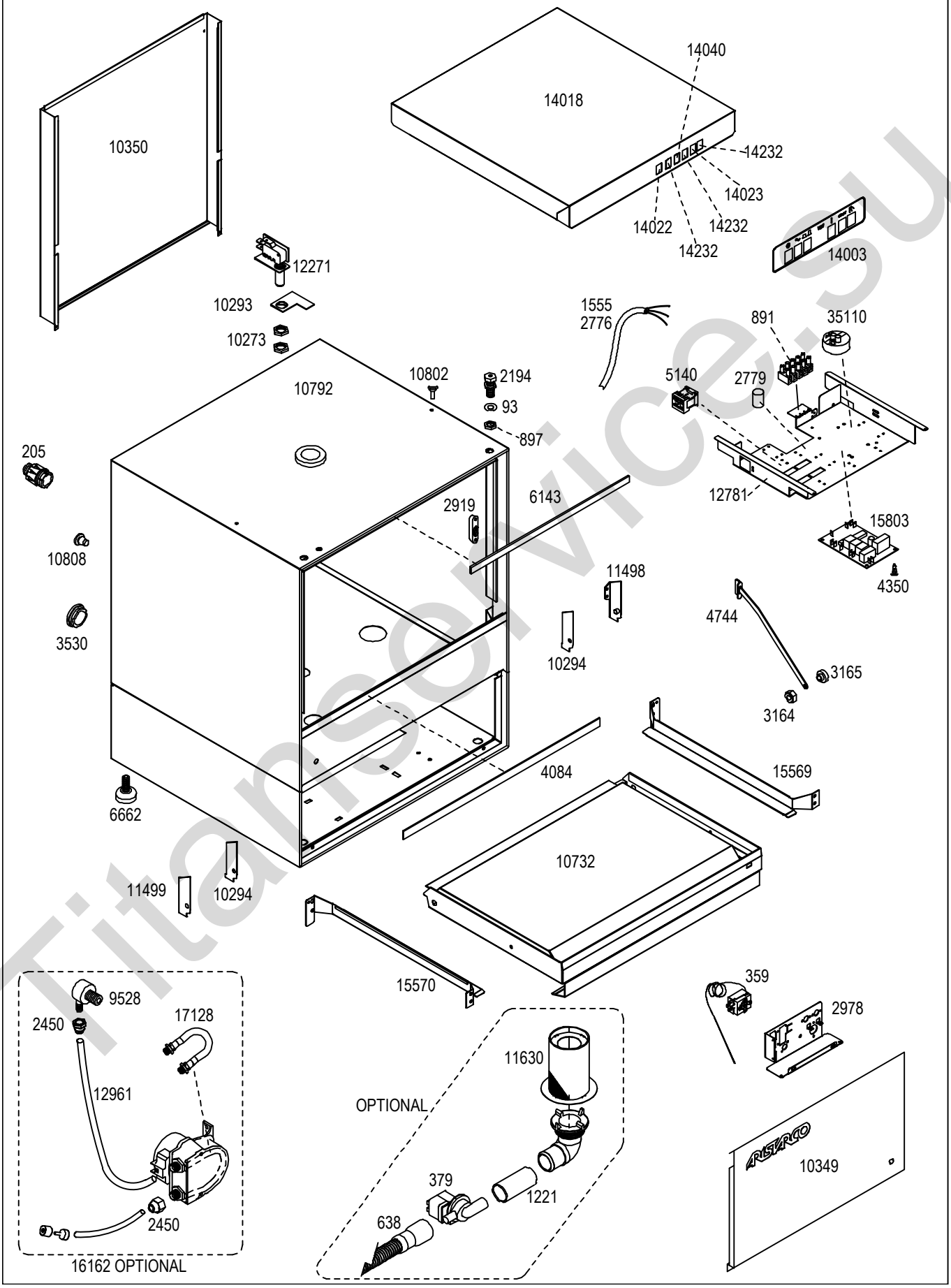

Titanservice.su

EDIZ. 07/2016	AE 45.30	TAVOLA AE4530-1

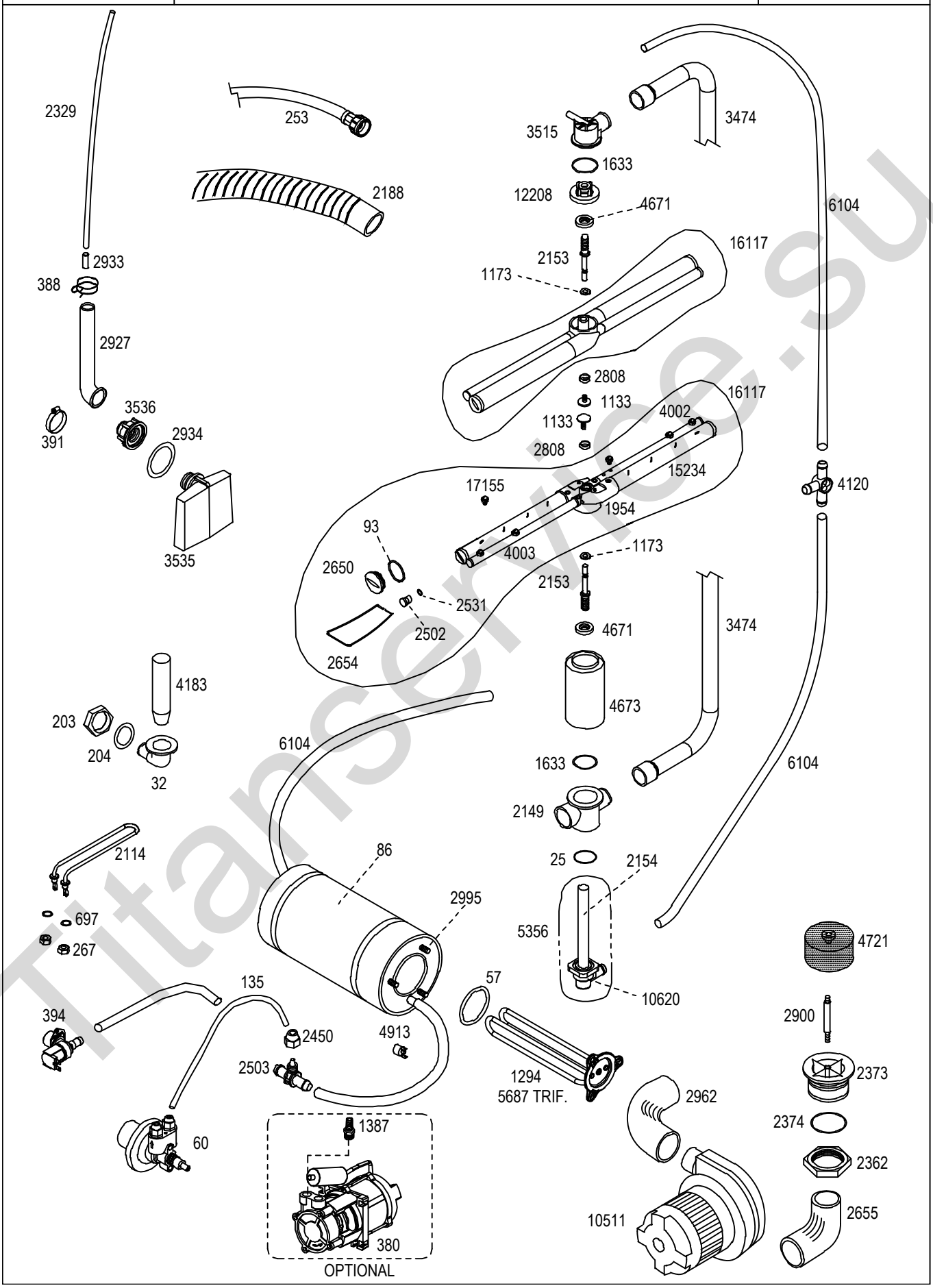

Titanservice.su