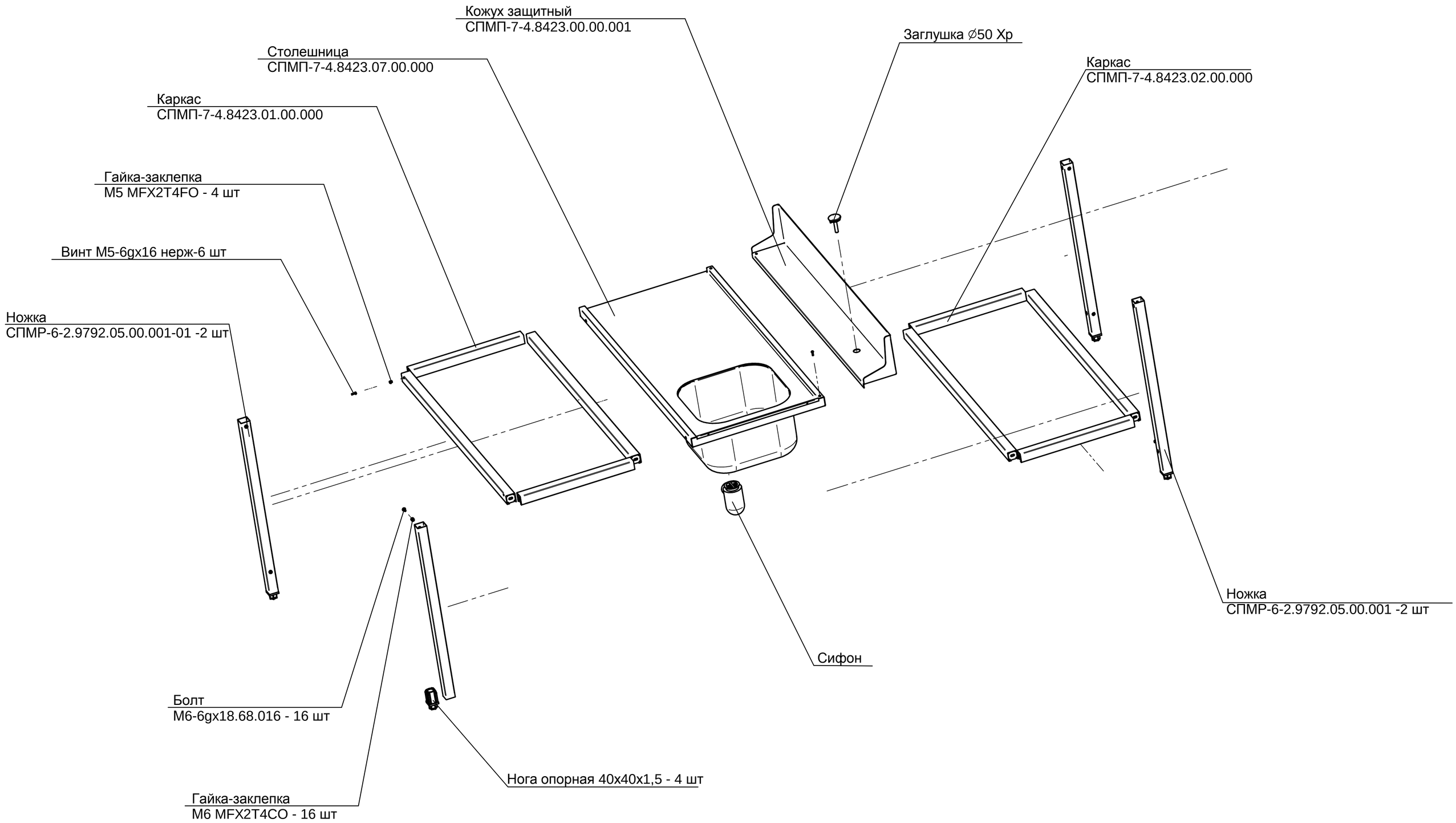СПМП-7-4 Стол предмоечный для посудо-моечной машины МПТ-1700