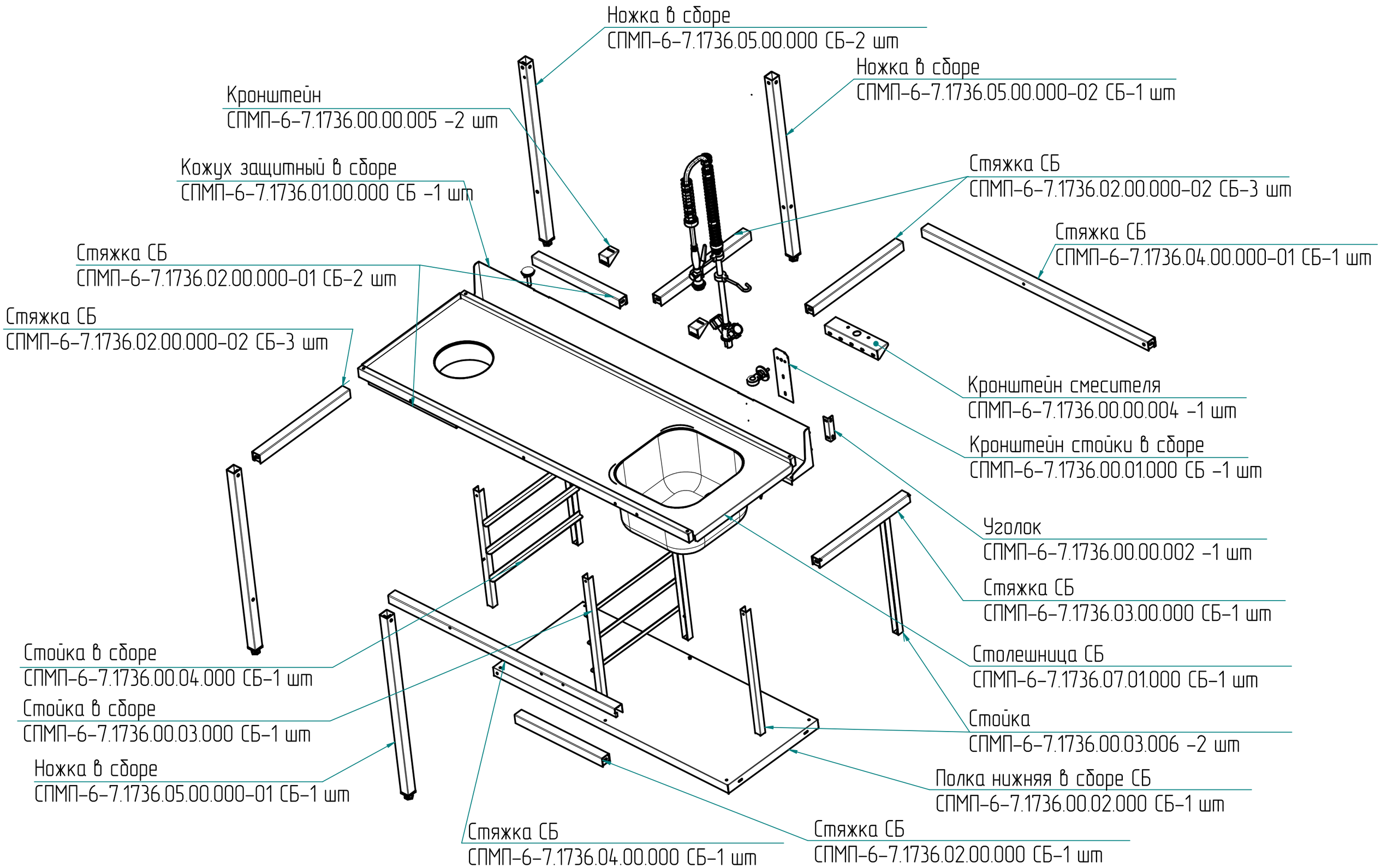СПМП-6-7 Стол предмоечный для посудомоечной машины МПК